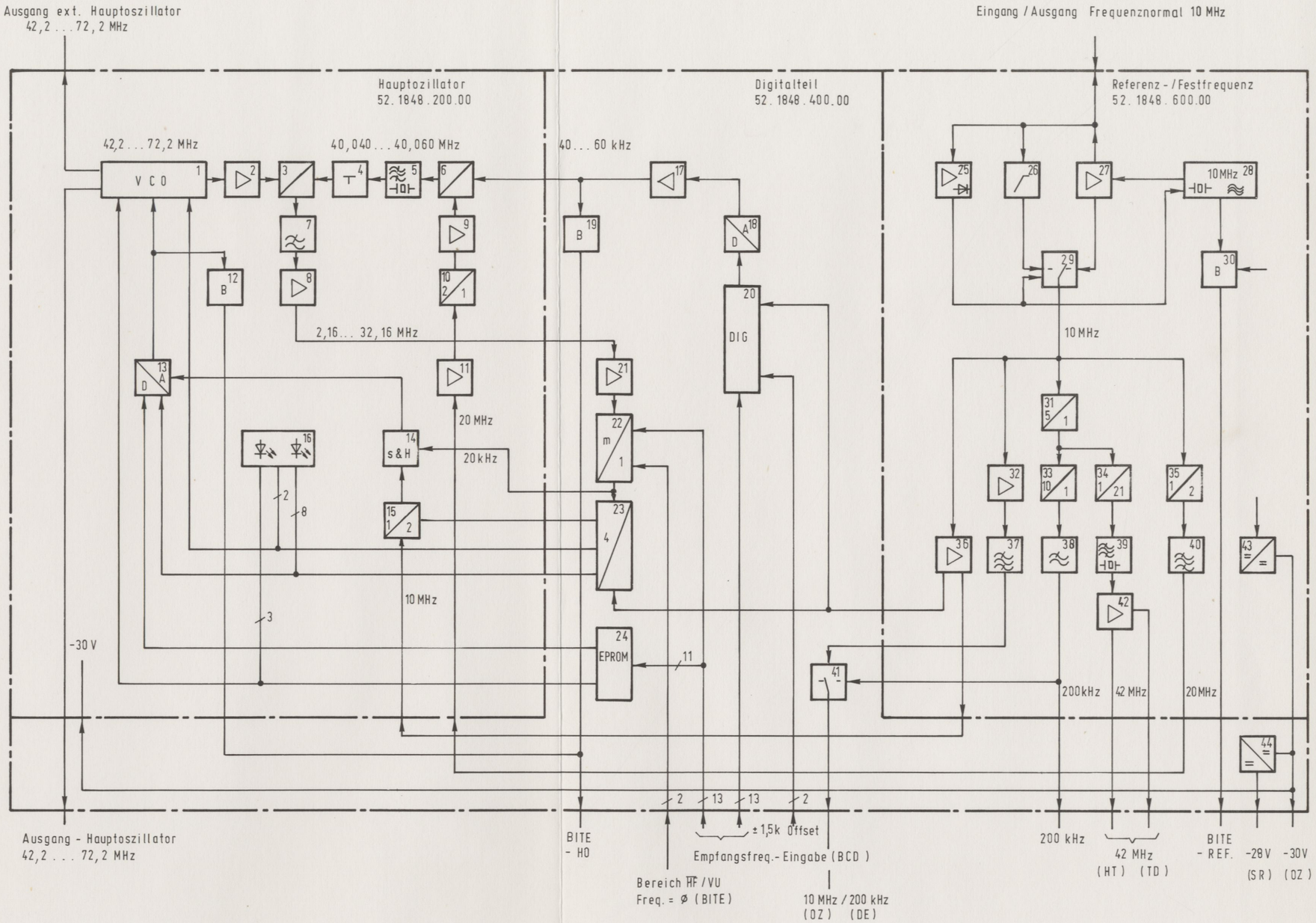

AO 1710

Übersichtsschaltplan
Analyseoszillator AO 1710
Anlage 1

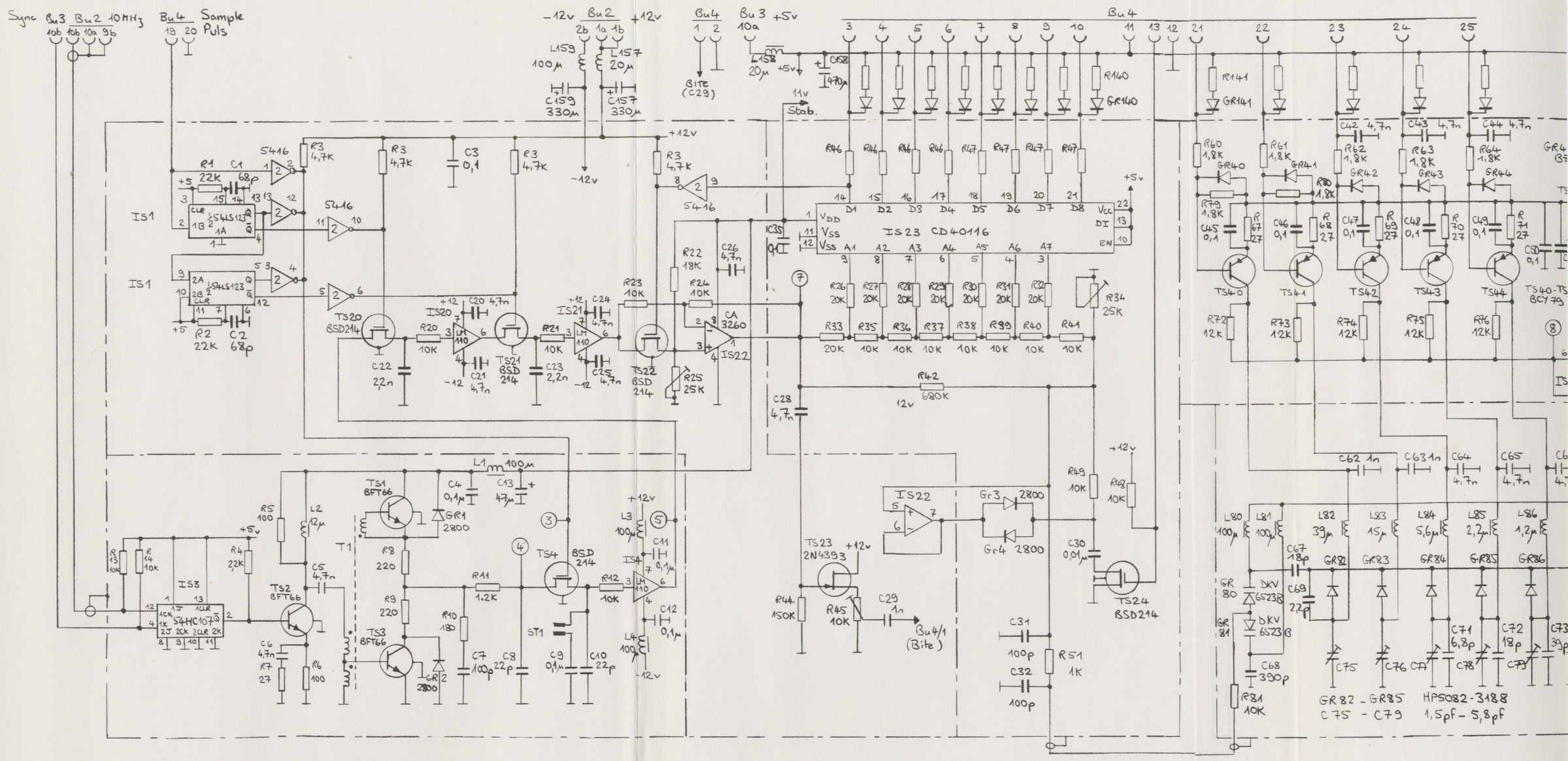

52.1848.200.00 STR (02)

AO 1710

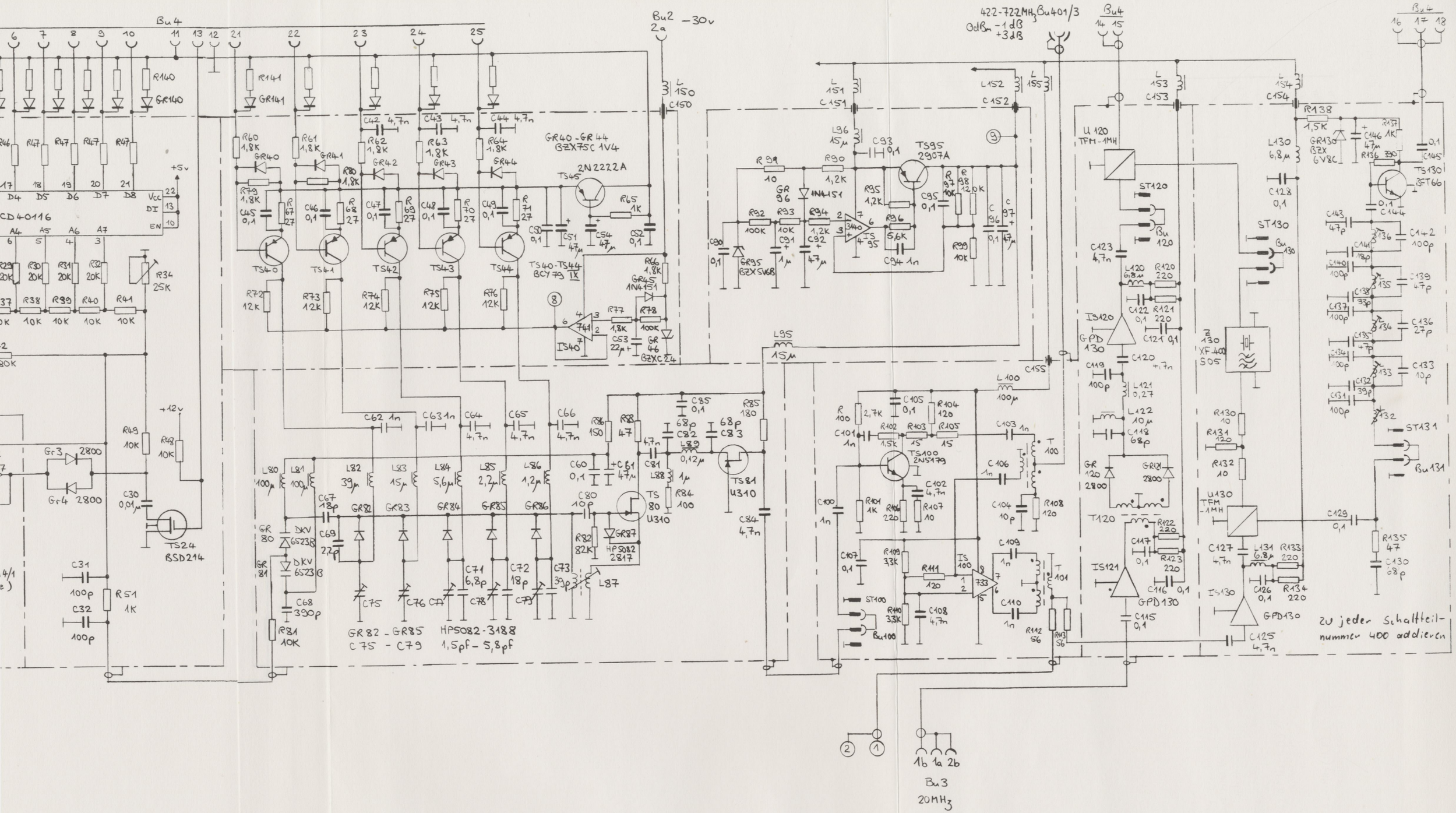

Stromlaufplan
Hauptoszillator (AO 1710)
Anlage 2, Blatt 1

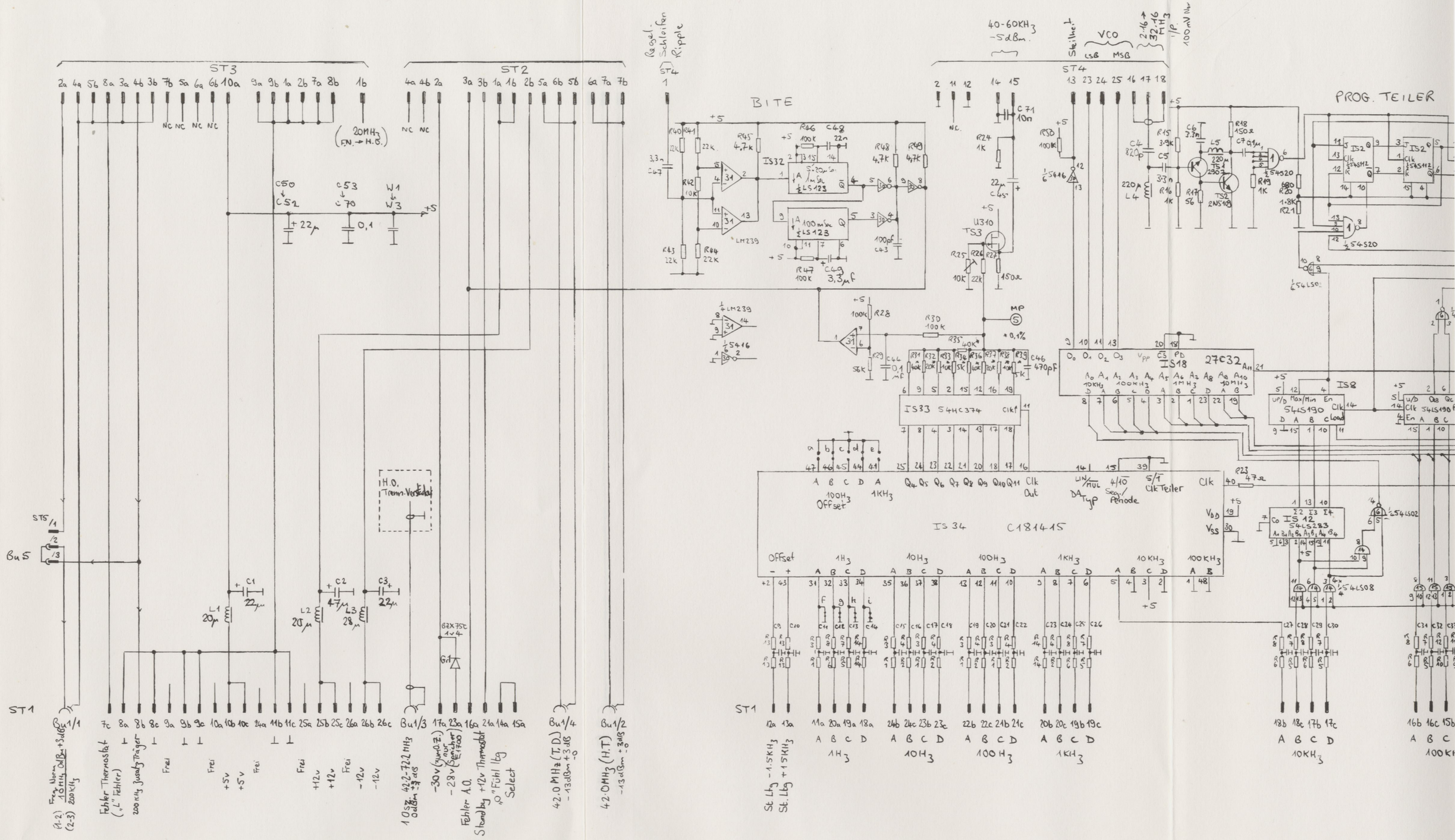

52.1848.400.00 STR (02)

AO 1710

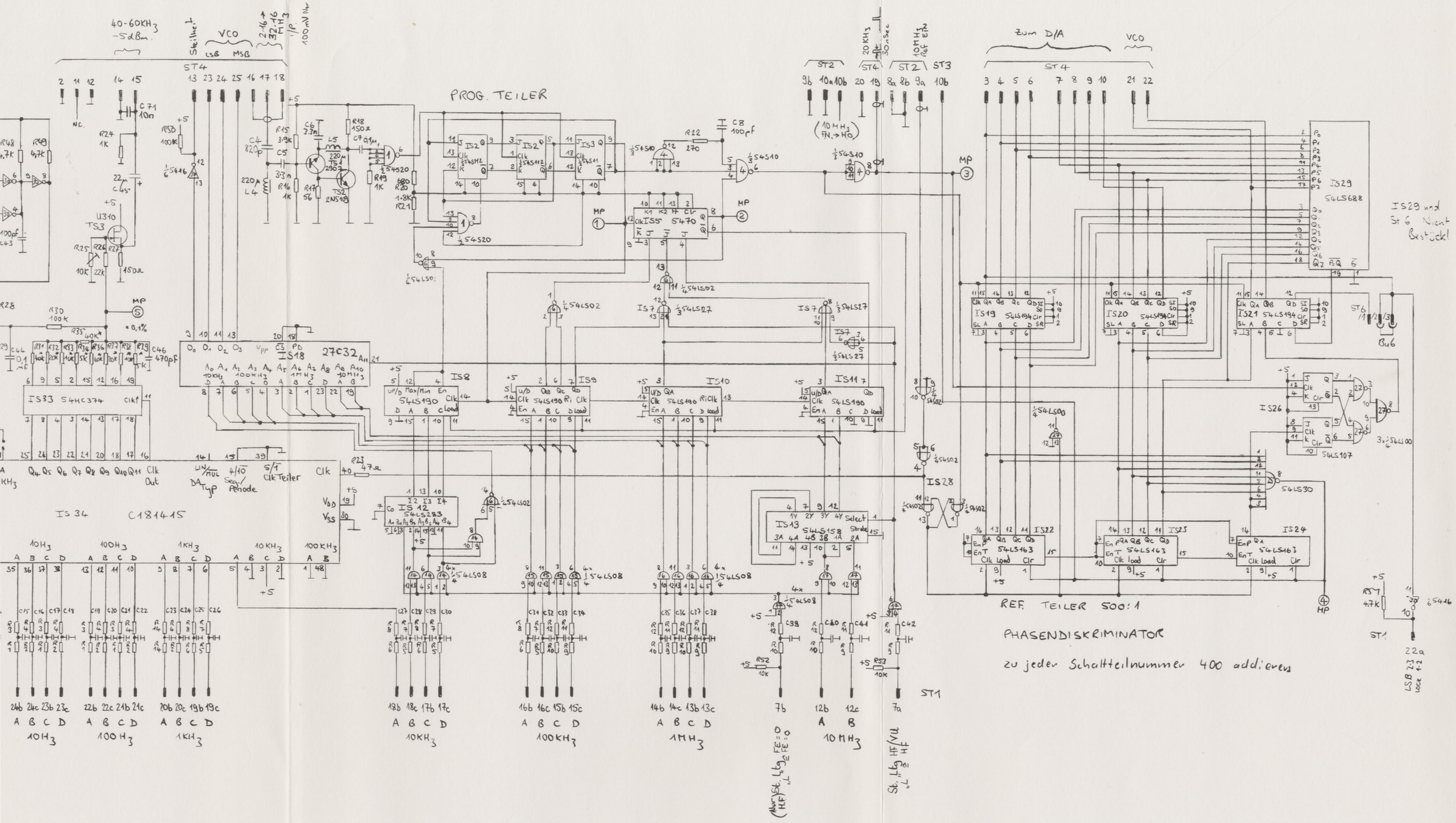

Stromlaufplan
Digitalkarte (AO 1710)
Anlage 2, Blatt 2

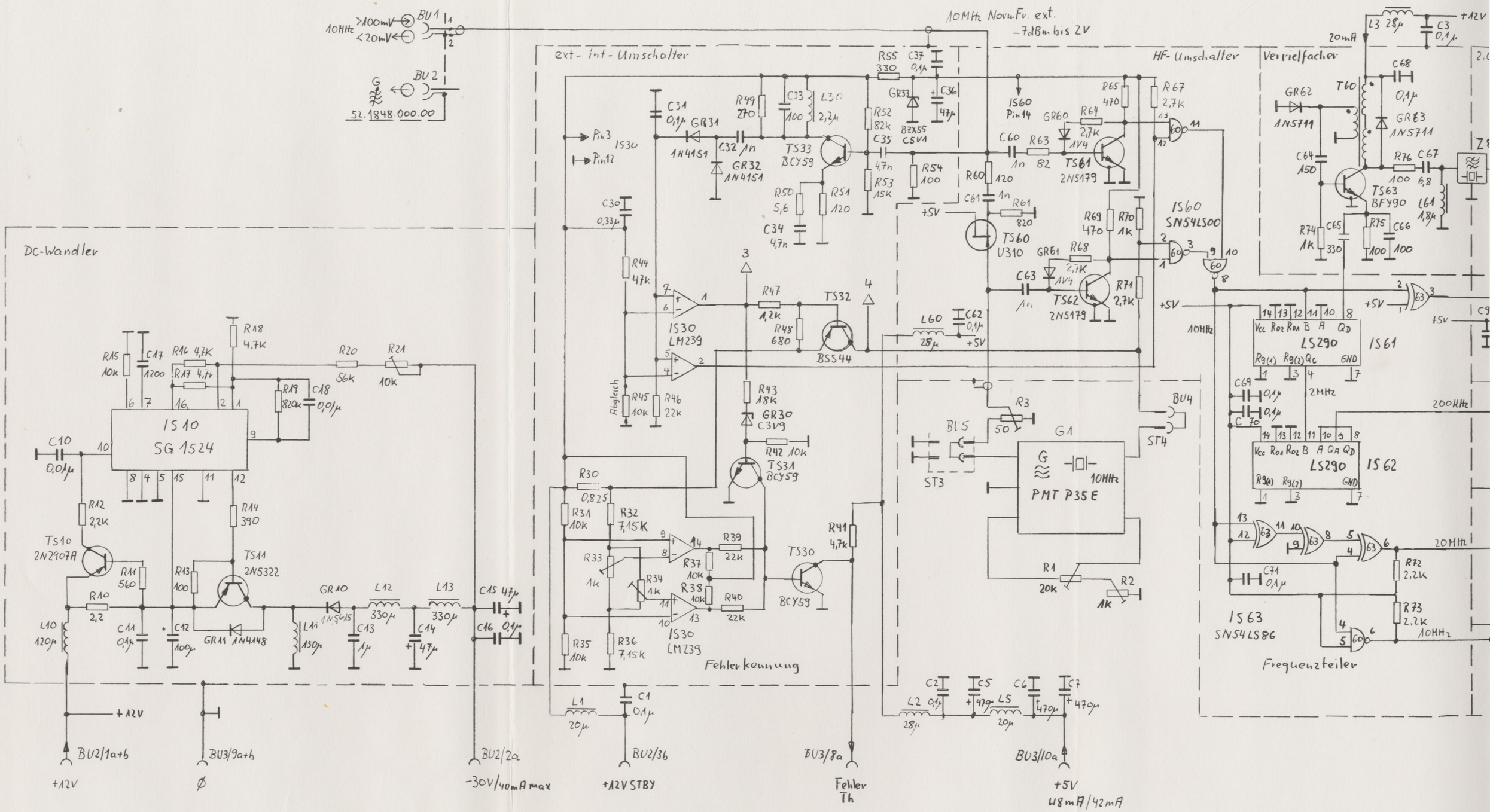

52.1848.600.00 STR (02)

AO 1710

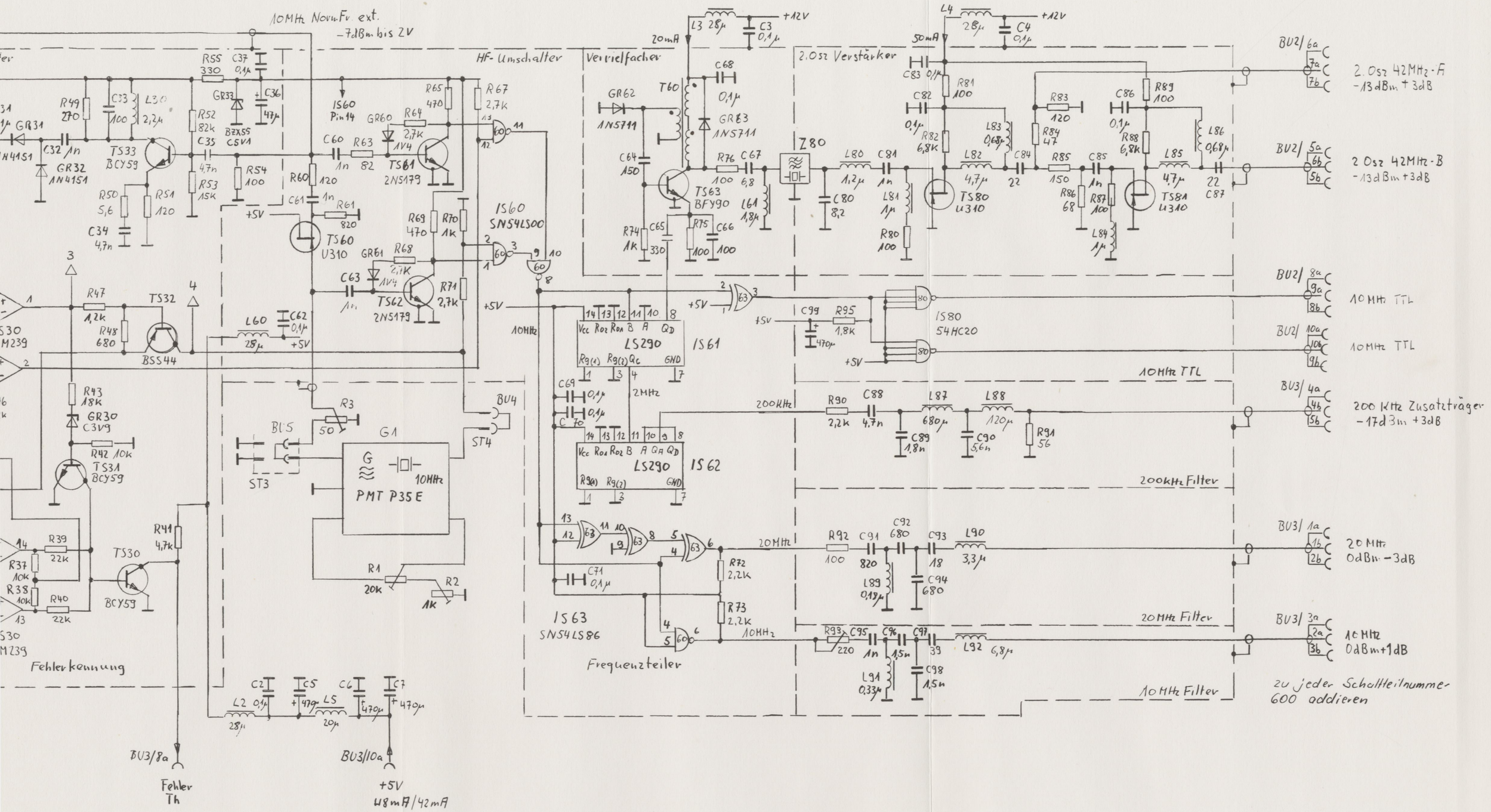

Stromlaufplan
Referenz-/Festfrequenz (AO 1710)
Anlage 2, Blatt 3

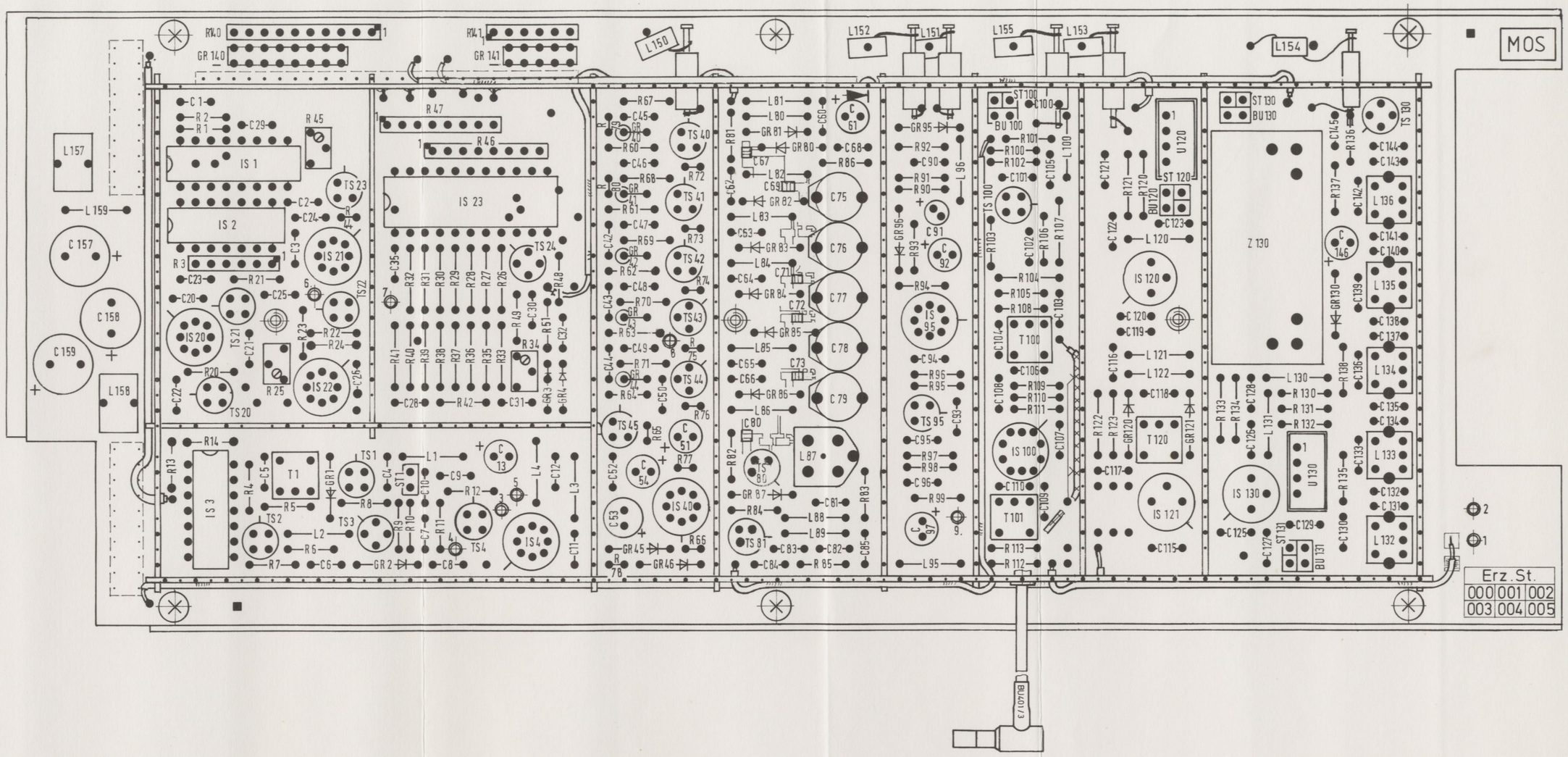

52.1848.200.00 (01)

AO 1710

Bestückungsplan
Hauptoszillator (AO 1710)
Anlage 3, Blatt 1

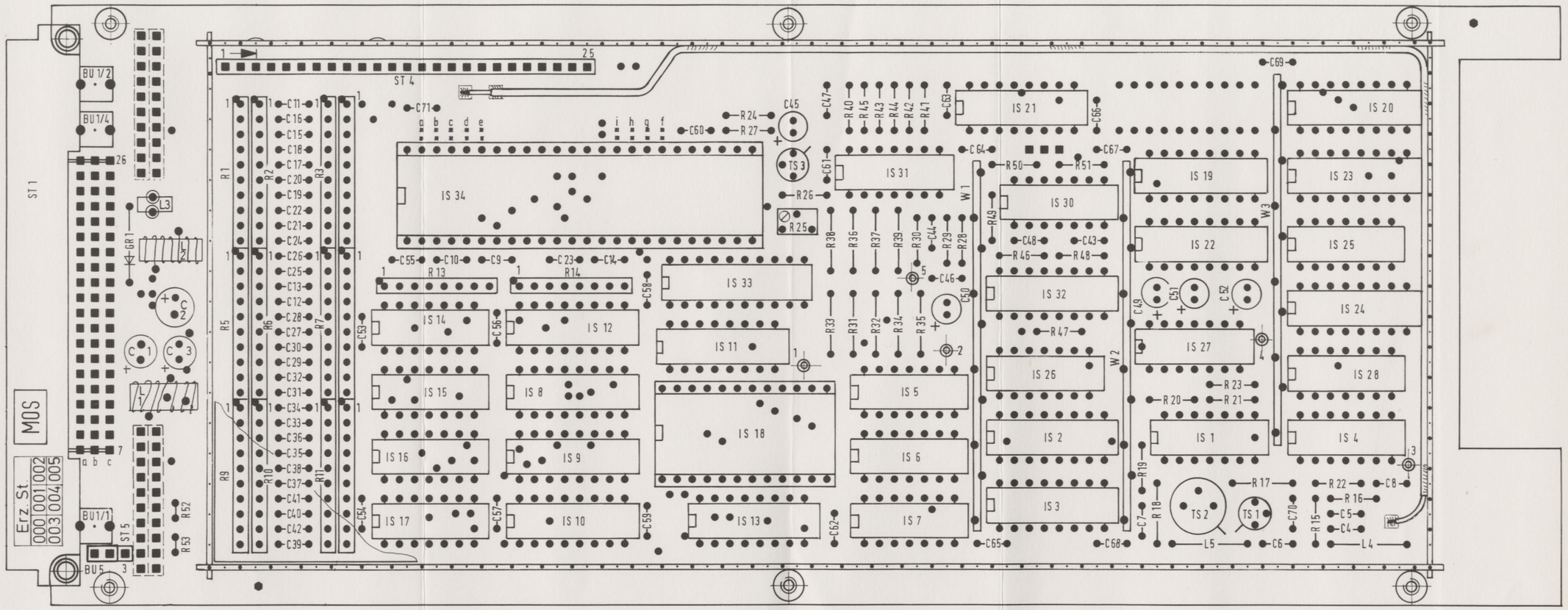

52.1848.400.00 (01)

AO 1710

Bestückungsplan
Digitalteil (AO 1710)
Anlage 3, Blatt 2

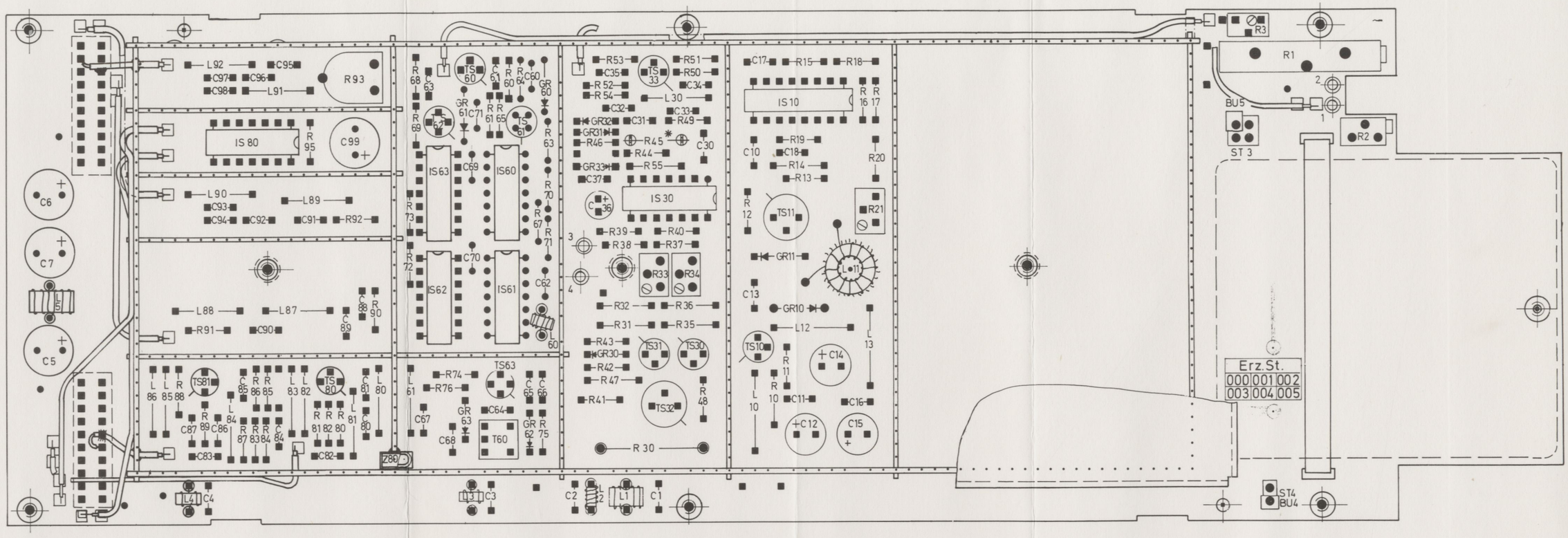

52.1848.600.00 (01)

AO 1710

Bestückungsplan
Referenz-/Festfrequenz (AO 1710)
Anlage 3, Blatt 3