SVT **MODEL 6146B**
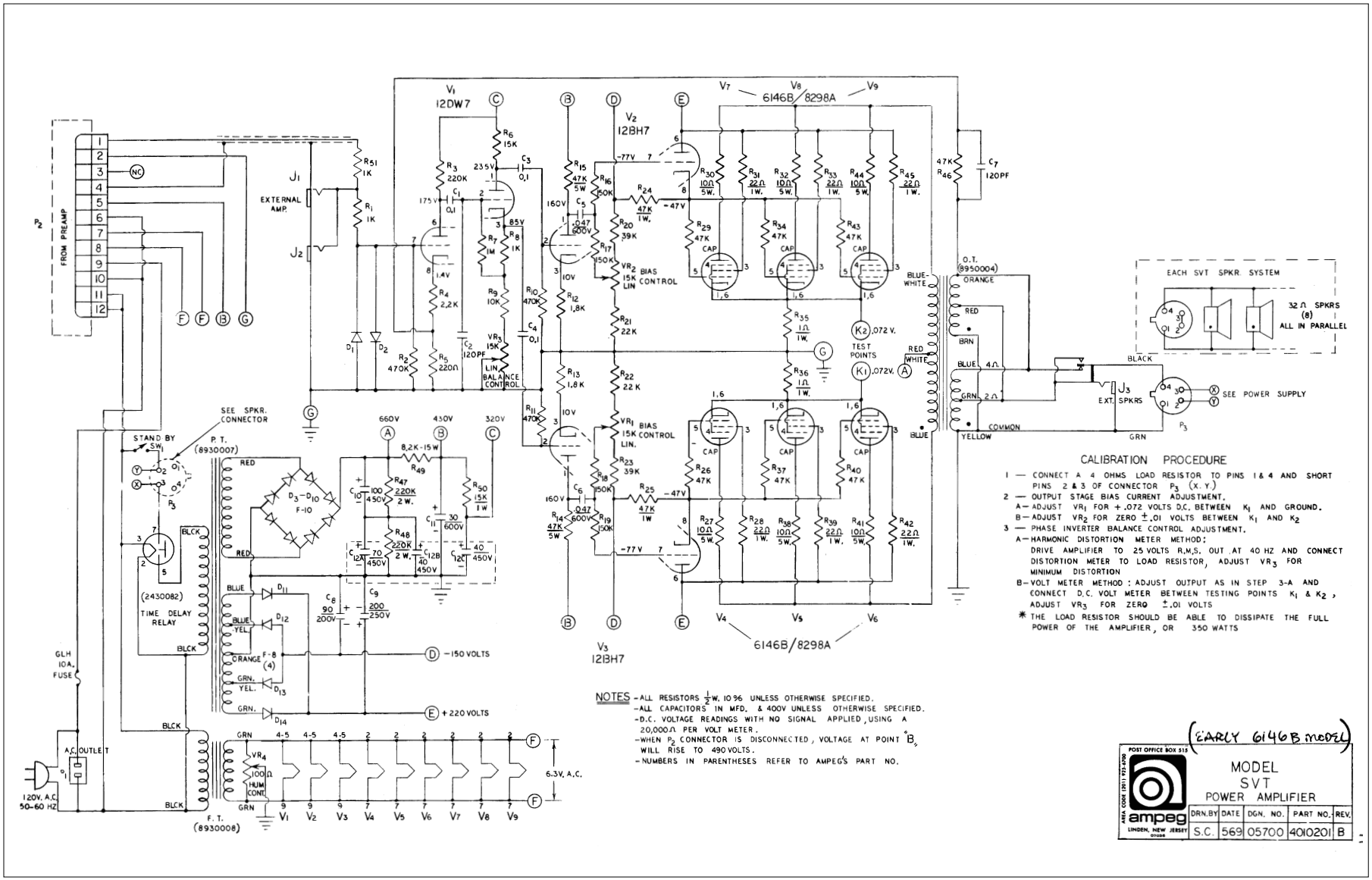
Ampeg