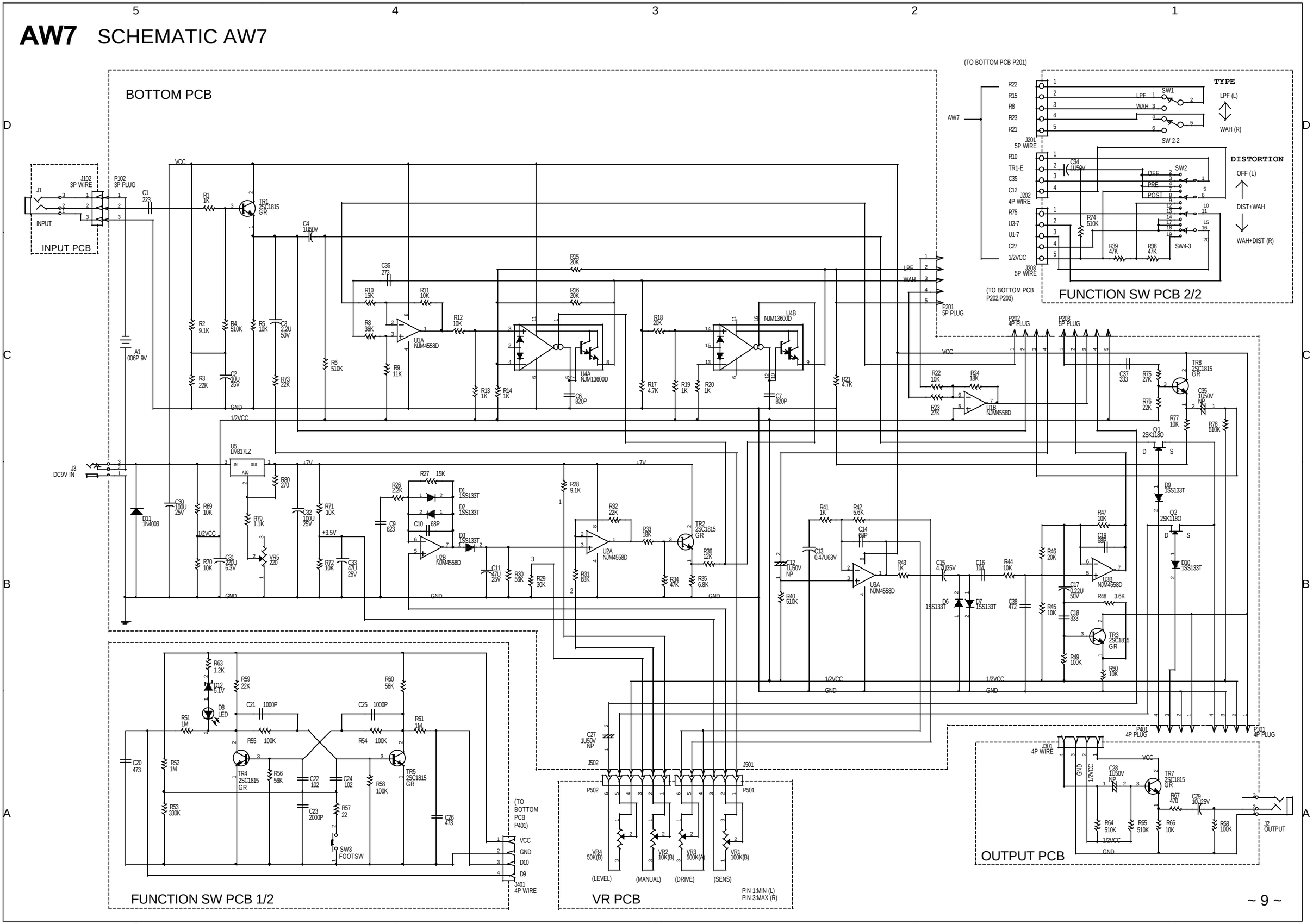AW7 SCHEMATIC AW7