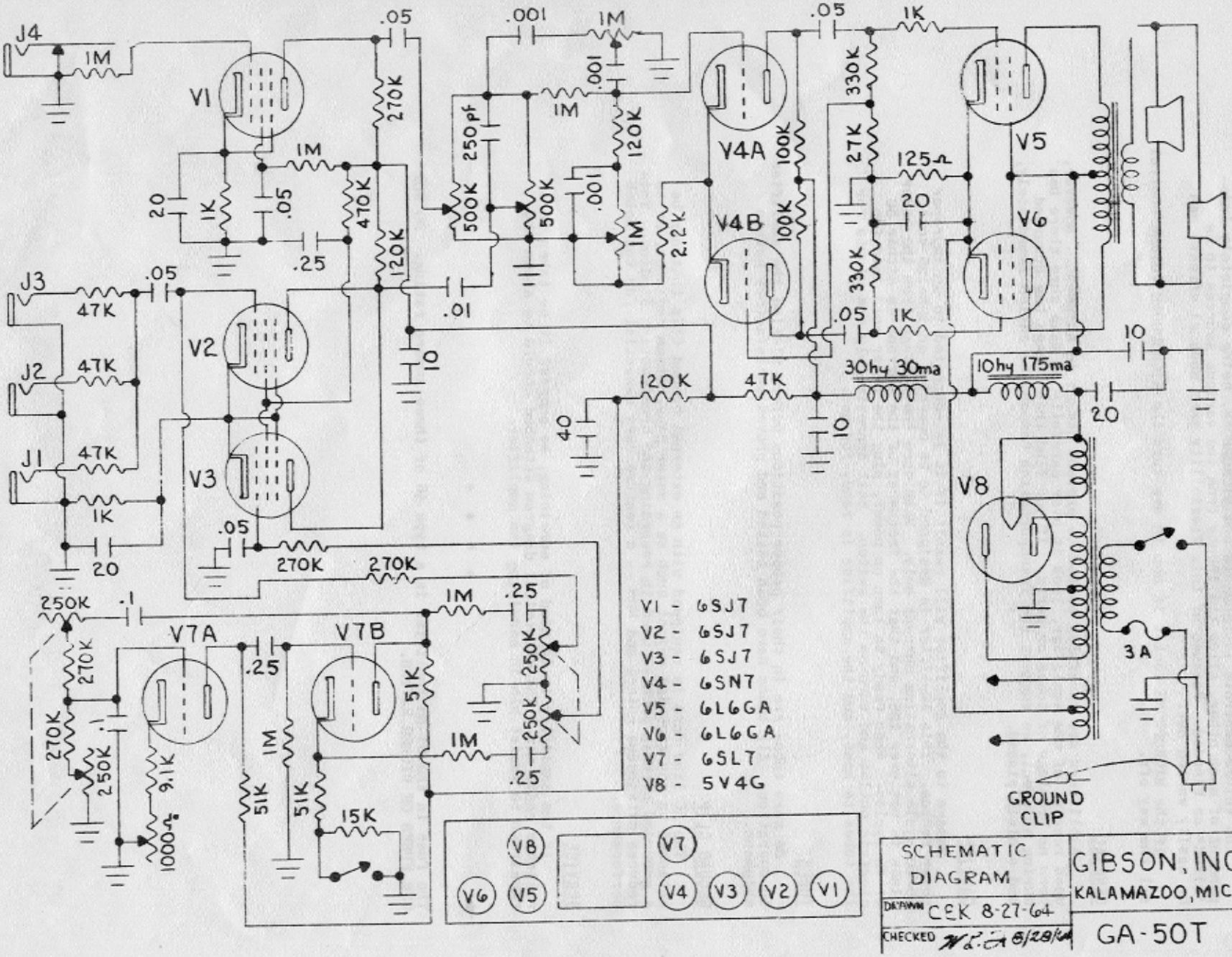
J4
1M
V1
.05
270K
1M
20
1K
.05
470K
.25
120K
J3
47K
.05
V2
J2
47K
J1
47K
1K
20
V3
.05
270K
270K
.001
1M
.001
250pf
1M
120K
500K
500K
.001
1M
2.2K
.01
10
V4A
V4B
100K
100K
.05
1K
330K
27K
125Ω
20
330K
.05
1K
V5
V6
10
30hy 30ma
10hy 175ma
120K
47K
40
10
20
V8
3A
GROUND CLIP
250K
.1
1M
.25
V7A
V7B
270K
.25
51K
250K
250K
270K
.1
250K
9.1K
1000Ω
1M
51K
51K
1M
.25
15K
V1 - 6SJ7
V2 - 6SJ7
V3 - 6SJ7
V4 - 6SN7
V5 - 6L6GA
V6 - 6L6GA
V7 - 6SL7
V8 - 5V4G
V8
V7
V6
V5
V4
V3
V2
V1
SCHEMATIC DIAGRAM
DRAWN CEK 8-27-64
CHECKED 8/28/64
GIBSON, INC.
KALAMAZOO, MICH
GA-50T