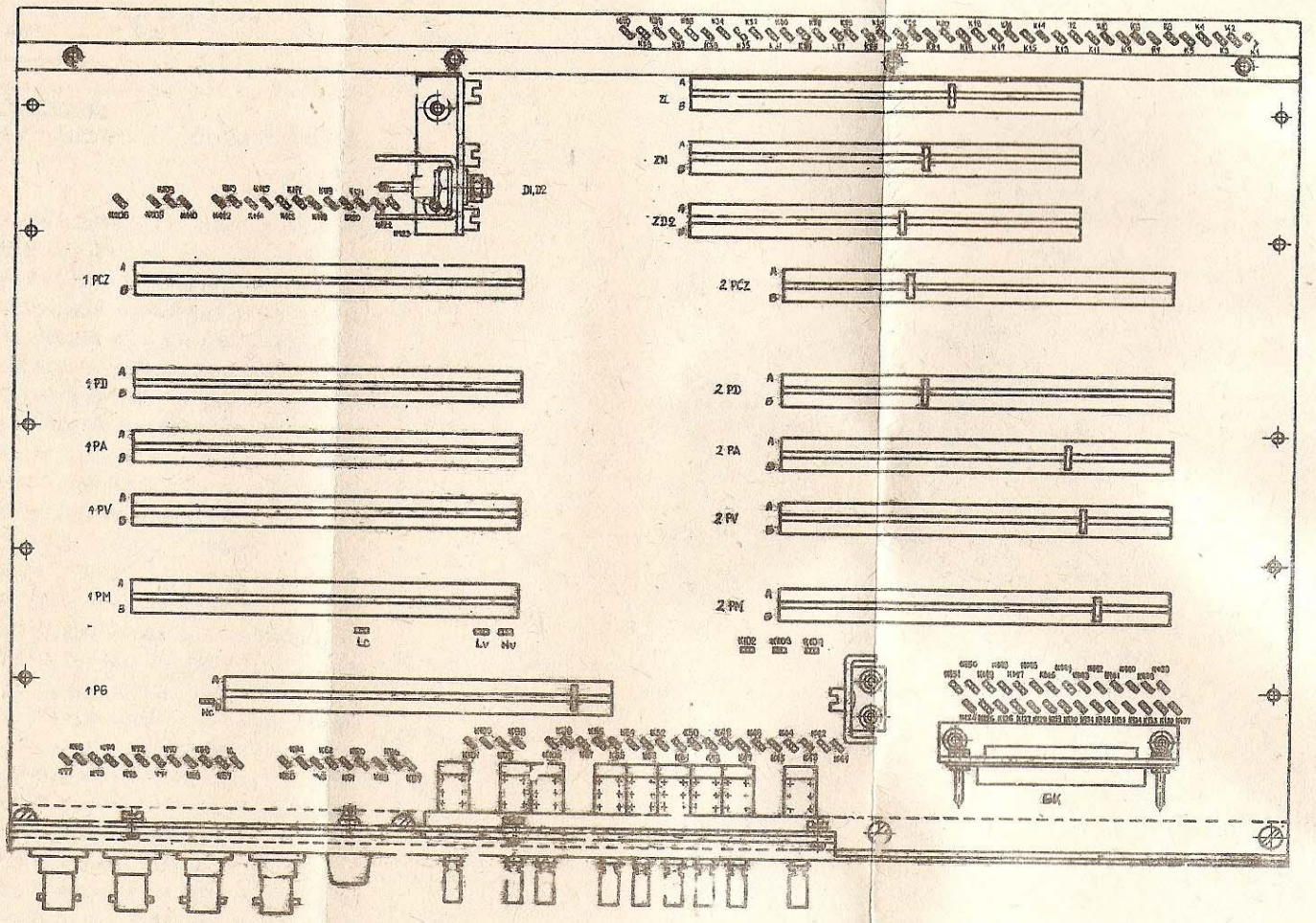

Nr karty zm.	Ark. zm.	Nr rozdz. zm.	Nazwisko	Podp.	Data	PŁYTA BAZOWA		
Opracował			J. Kwiatnik			O.B.R. T.K.i.P	Schemat ideowo eksploatacyjny	OT-326
Sprawdził			B. Nagrowski					Ark. 57 Ark.
Zatwierdził								

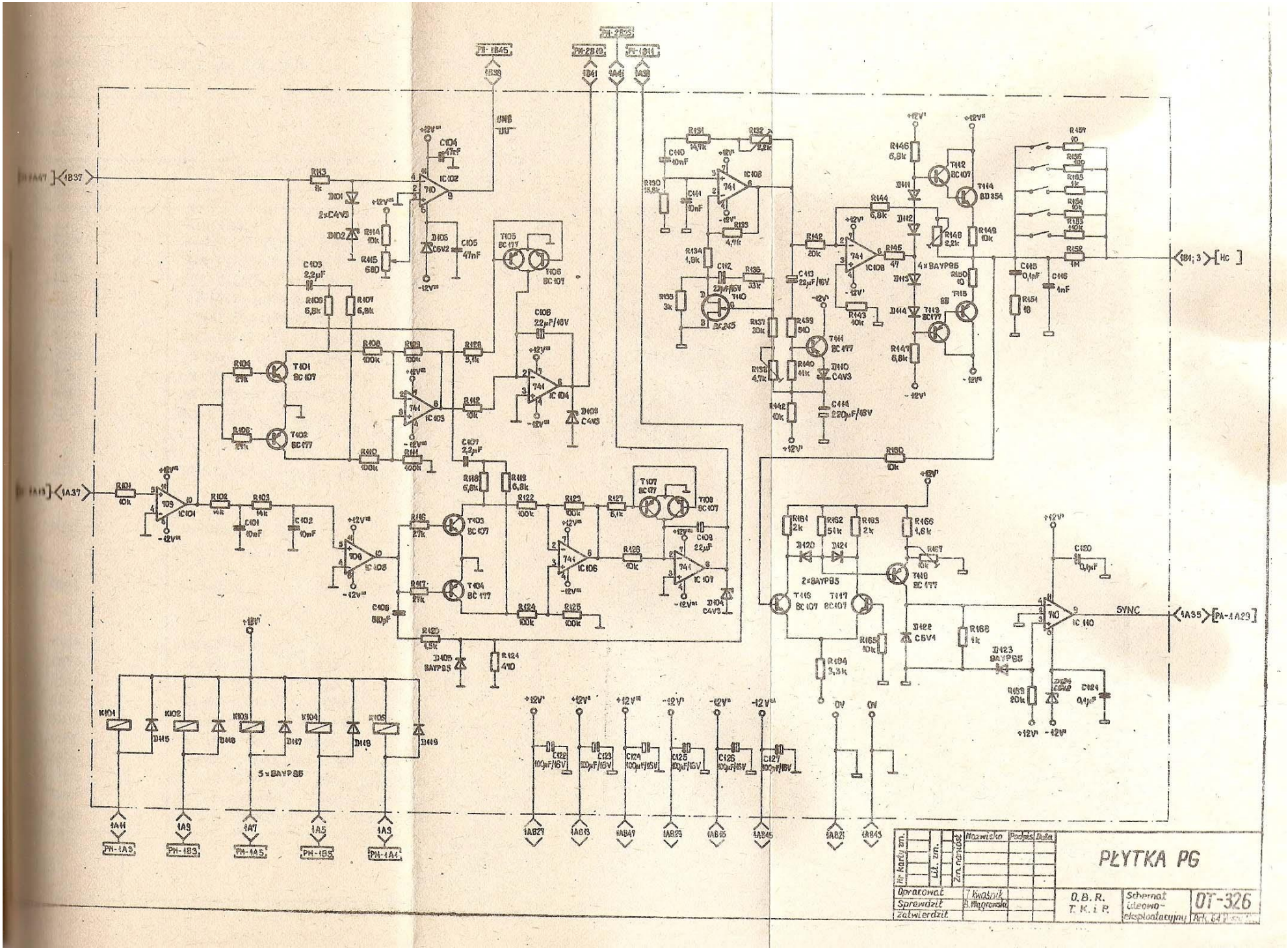
PH-1B45
PH-2B19
PH-1B41
PH-2B23
1B39
1A41
1A43
1A39
1B37
1A37
1B4; 3
HC
SYNC
1A35
PA-1A29
1A11
1A9
1A7
1A5
1A3
PH-1A3
PH-1B3
PH-1A5
PH-1B5
PH-1A1
1AB27
1AB43
1AB47
1AB29
1AB25
1AB45
1AB21
1AB43
IC101
IC102
IC103
IC104
IC105
IC106
IC107
IC108
IC110
T401 BC107
T402 BC177
T403 BC107
T404 BC177
T405 BC177
T406 BC107
T407 BC107
T408 BC107
T409 BC177
T410 BF245
T411 BC177
T412 BC107
T413 BC177
T414 BD354
T415 BD
T416 BC107
T417 BC107
T418 BC177
T419 BC177
4×BAYP85
2×BAYP85
5×BAYP85
BAYP85
D401 BAYP85
D402 2×C4V3
D403 C4V3
D404 C4V3
D405 BAYP85
D406 C6V2
D407 C4V3
D408 C4V3
D409 C4V3
D410 C4V3
D411
D412
D413
D414
D415
D416
D417
D418
D419
D420
D421
D422 C5V1
D423 BAYP85
K101
K102
K103
K104
K105
+12V
-12V
0V
Nr karty zm.
Liz. zm.
Zm. nr. ind.
Nazwisko
Podpis
Data
Opracował
Sprawdził
Zatwierdził
T. Kwaśnik
B. Magrowski
PŁYTKA PG
O.B.R.
T.K.I.P.
Schemat ideowo-eksploatacyjny
OT-326

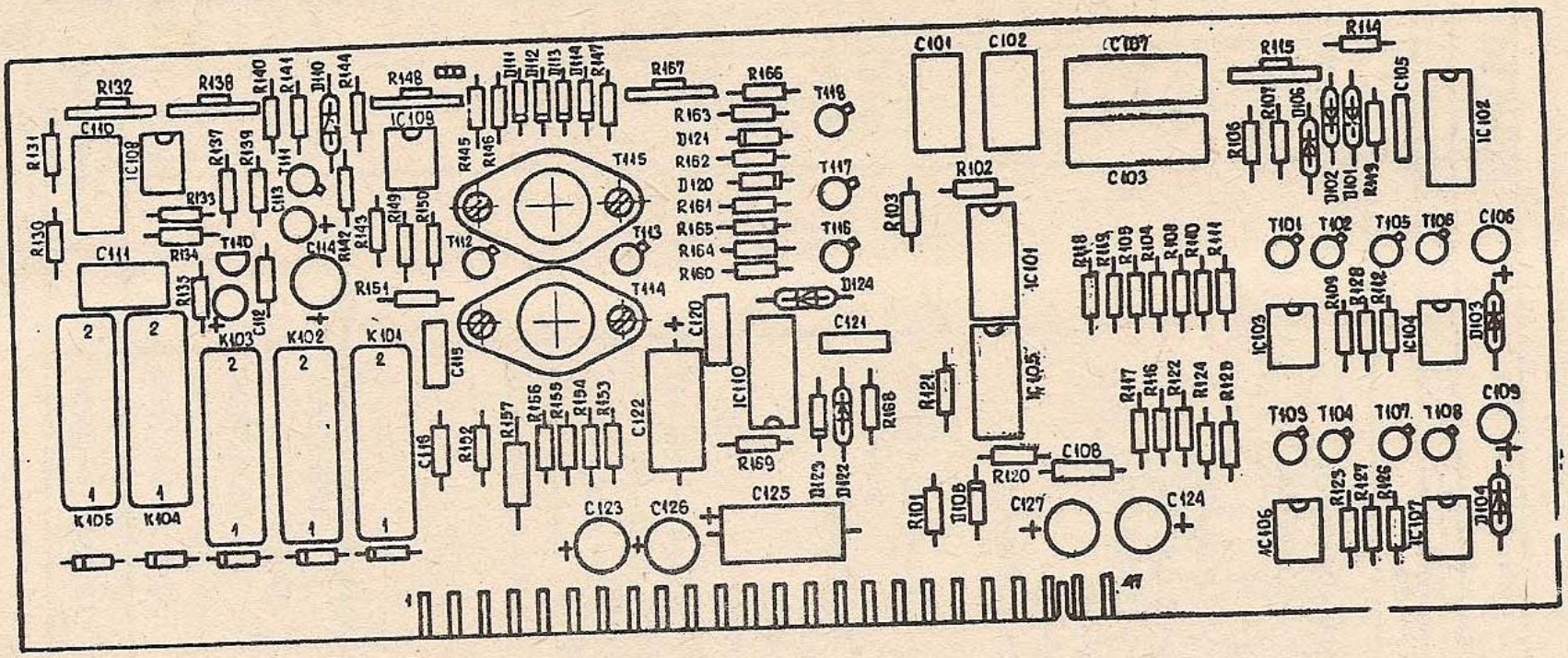

Nr karty zm.	Lit. zm.	Zm. nam.	Nazwisko	Podp.	Data	PŁYTKA PG		
Opracował			J. Kwaśnik		24.05.1980 r.	P.A.i A.P. „MERATRONIK"	Schemat ideowo-eksploatacyjny	OT-326
Sprawdził			B. Wagrowski		28.05.80			Ark 63 Arszy 102
Zatwierdził								

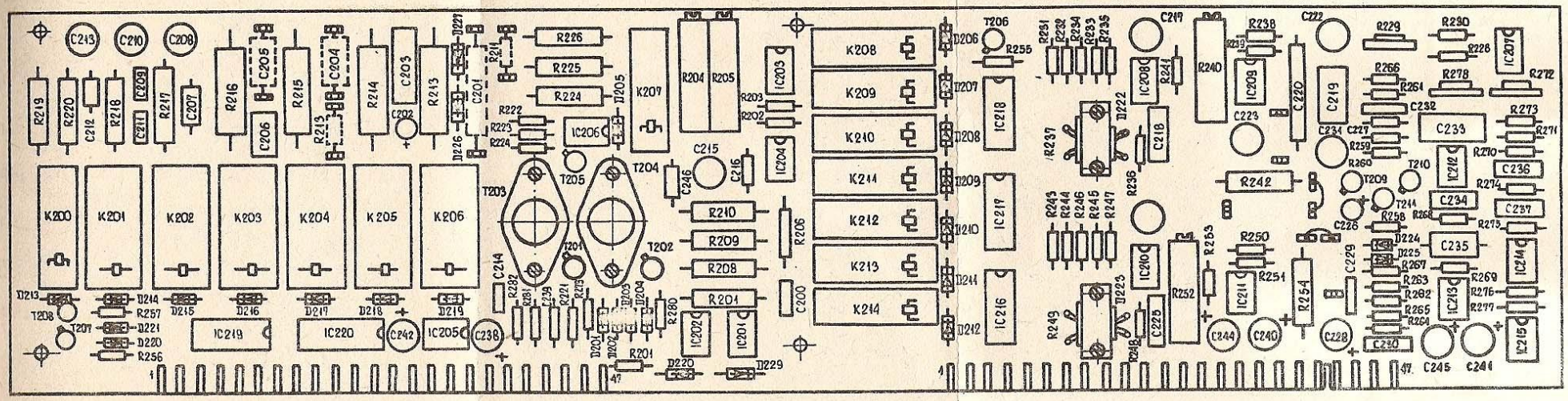

Nr karty zm.	Lit. zm.	Zm. nr arkusz	Nazwisko	Podpis	Data	PŁYTKA PM		
Opracował			J. Kwaśnik			P.A.i A.P. „MERATRONIK"	Schemat ideowo-eksploatacyjny	OT-326
Sprawdził			B. Wagrowski		23.05.72			Ark. 72 A-szy
Zatwierdził								

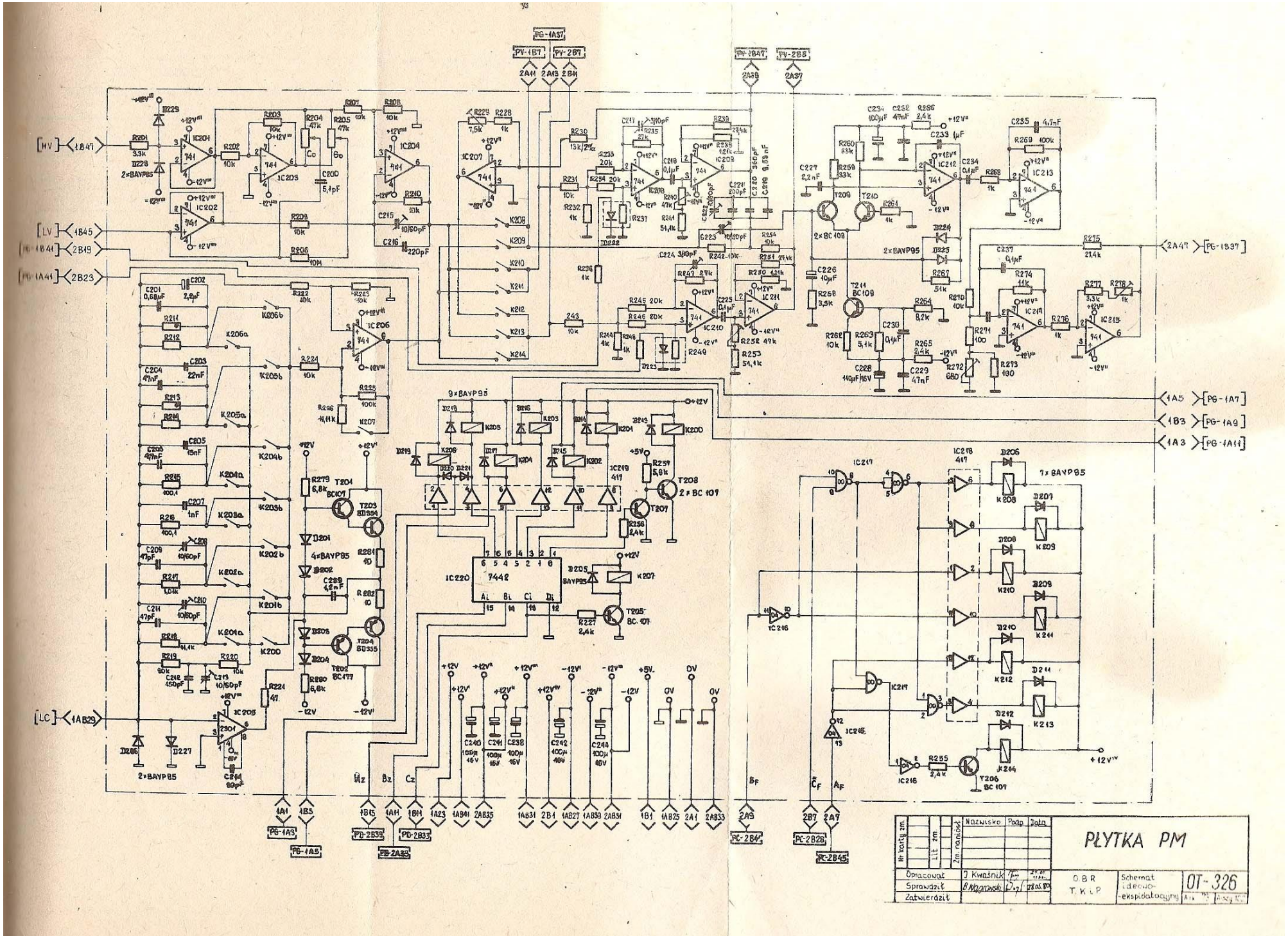
PŁYTKA PM
OT-326
Opracował
Sprawdził
Zatwierdził
Schemat ideowo-eksploatacyjny
O.B.R. T.K.L.P.
Nazwisko
Podp.
Data
Lit. zm.
Zm. nakład.
Nr karty zm.
[HV]
[LV]
[LC]
2×BAYP85
9×BAYP95
4×BAYP95
7×BAYP95
2×BC 109
2×BC 107
IC220
7442
IC217
IC218
IC219
IC216
IC215
IC214
IC213
IC212
IC211
IC210
IC209
IC208
IC207
IC206
IC205
IC204
IC203
IC202
T203
BD354
T204
BD355
T205
BC 107
T206
BC 107
T207
T208
T209
T210
T211
BC109
BC477
K200
K201
K202
K203
K204
K205
K206
K207
K208
K209
K210
K211
K212
K213
K214
K215
K216
K217
K218
K219
K220
K221
K222
K223
K224
K225
K226
K227
K228
K229
K230
K231
K232
K233
K234
K235
K236
K237
K238
K239
K240
K241
K242
K243
K244
K245
K246
K247
K248
K249
K250
K251
K252
K253
K254
K255
K256
K257
K258
K259
K260
K261
K262
K263
K264
K265
K266
K267
K268
K269
K270
K271
K272
K273
K274
K275
K276
K277
K278
K279
K280
K281
K282
K283
K284
K285
K286
K287
K288
K289
K290
K291
K292
K293
K294
K295
K296
K297
K298
K299
K300
K301
K302
K303
K304
K305
K306
K307
K308
K309
K310
K311
K312
K313
K314
K315
K316
K317
K318
K319
K320
K321
K322
K323
K324
K325
K326
K327
K328
K329
K330
K331
K332
K333
K334
K335
K336
K337
K338
K339
K340
K341
K342
K343
K344
K345
K346
K347
K348
K349
K350
K351
K352
K353
K354
K355
K356
K357
K358
K359
K360
K361
K362
K363
K364
K365
K366
K367
K368
K369
K370
K371
K372
K373
K374
K375
K376
K377
K378
K379
K380
K381
K382
K383
K384
K385
K386
K387
K388
K389
K390
K391
K392
K393
K394
K395
K396
K397
K398
K399
K400
K401
K402
K403
K404
K405
K406
K407
K408
K409
K410
K411
K412
K413
K414
K415
K416
K417
K418
K419
K420
K421
K422
K423
K424
K425
K426
K427
K428
K429
K430
K431
K432
K433
K434
K435
K436
K437
K438
K439
K440
K441
K442
K443
K444
K445
K446
K447
K448
K449
K450
K451
K452
K453
K454
K455
K456
K457
K458
K459
K460
K461
K462
K463
K464
K465
K466
K467
K468
K469
K470
K471
K472
K473
K474
K475
K476
K477
K478
K479
K480
K481
K482
K483
K484
K485
K486
K487
K488
K489
K490
K491
K492
K493
K494
K495
K496
K497
K498
K499
K500
K501
K502
K503
K504
K505
K506
K507
K508
K509
K510
K511
K512
K513
K514
K515
K516
K517
K518
K519
K520
K521
K522
K523
K524
K525
K526
K527
K528
K529
K530
K531
K532
K533
K534
K535
K536
K537
K538
K539
K540
K541
K542
K543
K544
K545
K546
K547
K548
K549
K550
K551
K552
K553
K554
K555
K556
K557
K558
K559
K560
K561
K562
K563
K564
K565
K566
K567
K568
K569
K570
K571
K572
K573
K574
K575
K576
K577
K578
K579
K580
K581
K582
K583
K584
K585
K586
K587
K588
K589
K590
K591
K592
K593
K594
K595
K596
K597
K598
K599
K600
K601
K602
K603
K604
K605
K606
K607
K608
K609
K610
K611
K612
K613
K614
K615
K616
K617
K618
K619
K620
K621
K622
K623
K624
K625
K626
K627
K628
K629
K630
K631
K632
K633
K634
K635
K636
K637
K638
K639
K640
K641
K642
K643
K644
K645
K646
K647
K648
K649
K650
K651
K652
K653
K654
K655
K656
K657
K658
K659
K660
K661
K662
K663
K664
K665
K666
K667
K668
K669
K670
K671
K672
K673
K674
K675
K676
K677
K678
K679
K680
K681
K682
K683
K684
K685
K686
K687
K688
K689
K690
K691
K692
K693
K694
K695
K696
K697
K698
K699
K700
K701
K702
K703
K704
K705
K706
K707
K708
K709
K710
K711
K712
K713
K714
K715
K716
K717
K718
K719
K720
K721
K722
K723
K724
K725
K726
K727
K728
K729
K730
K731
K732
K733
K734
K735
K736
K737
K738
K739
K740
K741
K742
K743
K744
K745
K746
K747
K748
K749
K750
K751
K752
K753
K754
K755
K756
K757
K758
K759
K760
K761
K762
K763
K764
K765
K766
K767
K768
K769
K770
K771
K772
K773
K774
K775
K776
K777
K778
K779
K780
K781
K782
K783
K784
K785
K786
K787
K788
K789
K790
K791
K792
K793
K794
K795
K796
K797
K798
K799
K800
K801
K802
K803
K804
K805
K806
K807
K808
K809
K810
K811
K812
K813
K814
K815
K816
K817
K818
K819
K820
K821
K822
K823
K824
K825
K826
K827
K828
K829
K830
K831
K832
K833
K834
K835
K836
K837
K838
K839
K840
K841
K842
K843
K844
K845
K846
K847
K848
K849
K850
K851
K852
K853
K854
K855
K856
K857
K858
K859
K860
K861
K862
K863
K864
K865
K866
K867
K868
K869
K870
K871
K872
K873
K874
K875
K876
K877
K878
K879
K880
K881
K882
K883
K884
K885
K886
K887
K888
K889
K890
K891
K892
K893
K894
K895
K896
K897
K898
K899
K900
K901
K902
K903
K904
K905
K906
K907
K908
K909
K910
K911
K912
K913
K914
K915
K916
K917
K918
K919
K920
K921
K922
K923
K924
K925
K926
K927
K928
K929
K930
K931
K932
K933
K934
K935
K936
K937
K938
K939
K940
K941
K942
K943
K944
K945
K946
K947
K948
K949
K950
K951
K952
K953
K954
K955
K956
K957
K958
K959
K960
K961
K962
K963
K964
K965
K966
K967
K968
K969
K970
K971
K972
K973
K974
K975
K976
K977
K978
K979
K980
K981
K982
K983
K984
K985
K986
K987
K988
K989
K990
K991
K992
K993
K994
K995
K996
K997
K998
K999
K1000

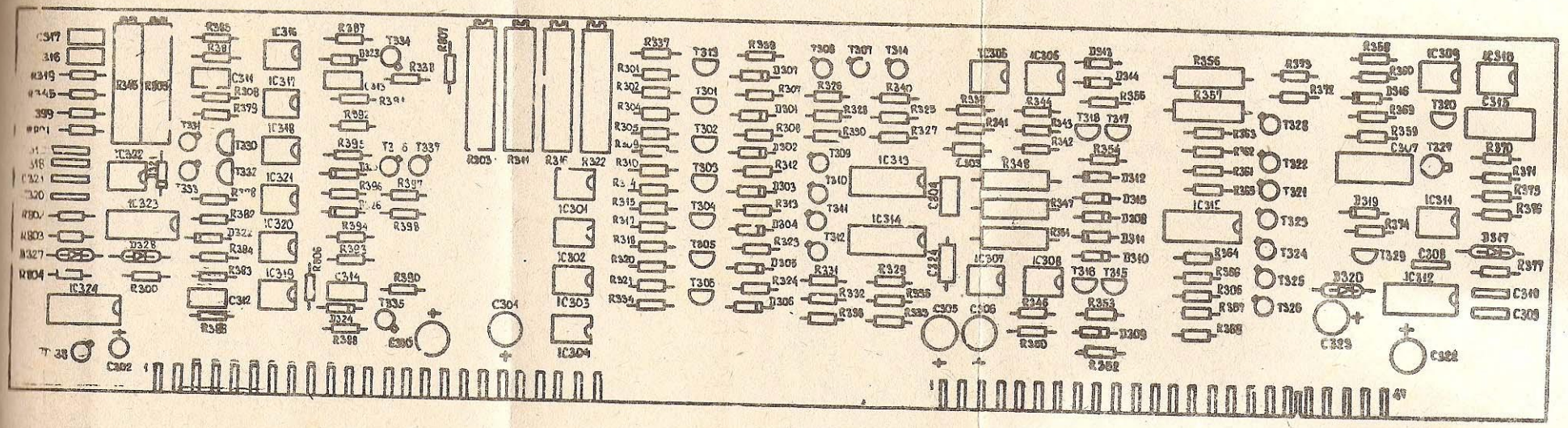

Nr karty wz.	Lit. zm.	Zm. nr	Nazwisko	Podp.	Data
Opracował			J. Kwaśnik		24.01.1980
Sprawdził			B. Nagrowski		25.01.1980
Zatwierdził					

PŁYTKA PV

P.A.I.A.P. „MERATRONIK"

Schemat zdrowo-eksploatacyjny

DF-326

Ark. 80 | A-szt. 102

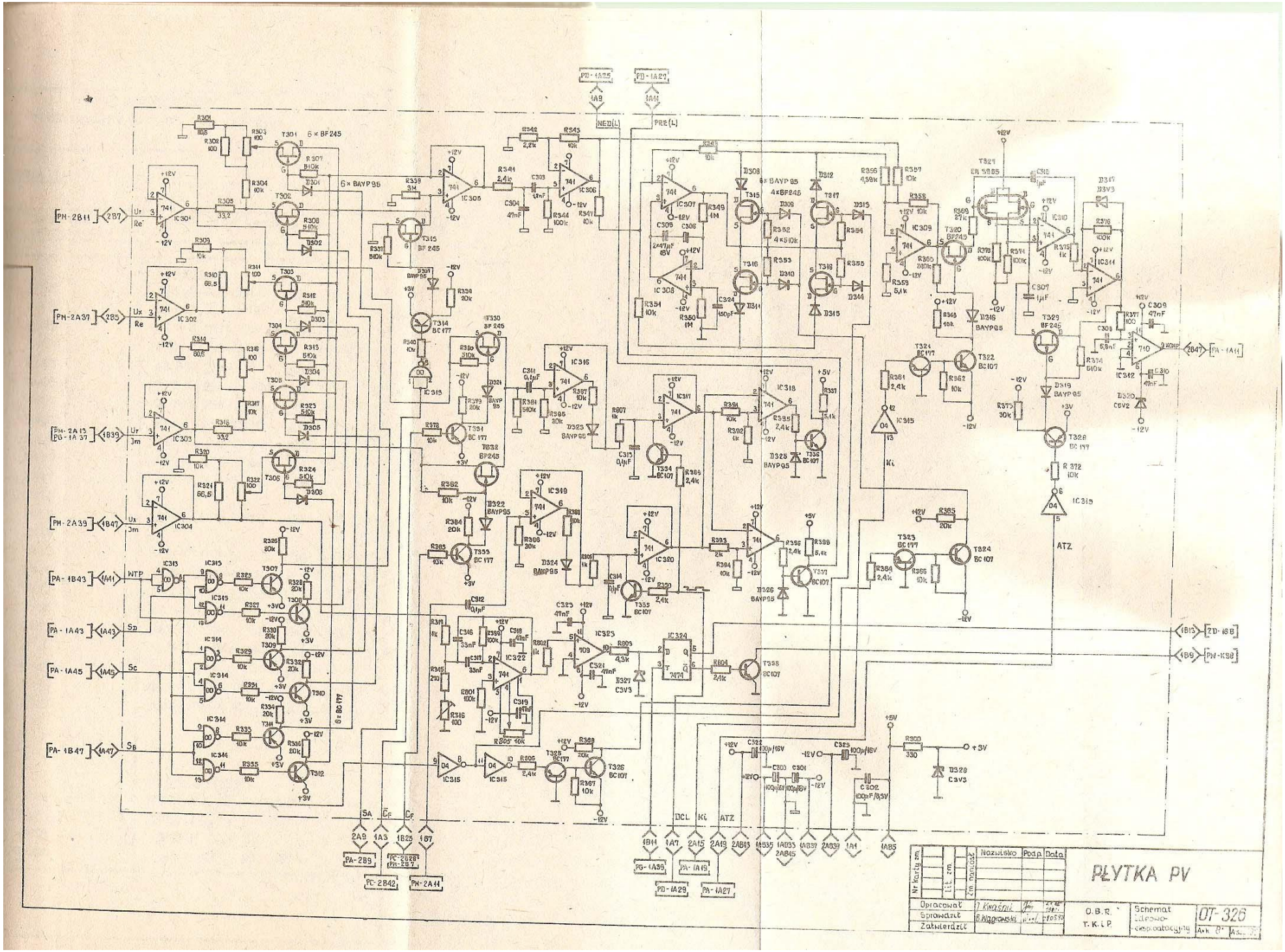
PD-1A25
PD-1A27
NED(L)
PRE(L)
6 × BF245
6 × BAYP95
4 × BF245
4 × BAYP95
6 × BC177
PM-2B11
PM-2A37
PM-2A13
PG-1A37
PM-2A39
PA-1B43
PA-1A43
PA-1A45
PA-1B47
WTP
Sp
Sc
Sb
PA-1A11
PD-1B13
PD-1B9
PM-K98
ATZ
SA
Ef
Cf
DCL
Ki
PA-2B9
PC-2B28
PM-2B7
PC-2B42
PM-2A44
PG-1A39
PA-1A19
PD-1A29
PA-1A27
PŁYTKA PV
Nr karty zm.
Lit. zm.
Zm. nakład
Nazwisko
Podp.
Data
Opracował
Sprawdził
Zatwierdził
P. Kwaśnik
B. Nagrowski
O.B.R. T.K.i P.
Schemat ideowo-eksploatacyjny
OT-326
Ark. 8
Ark. 8

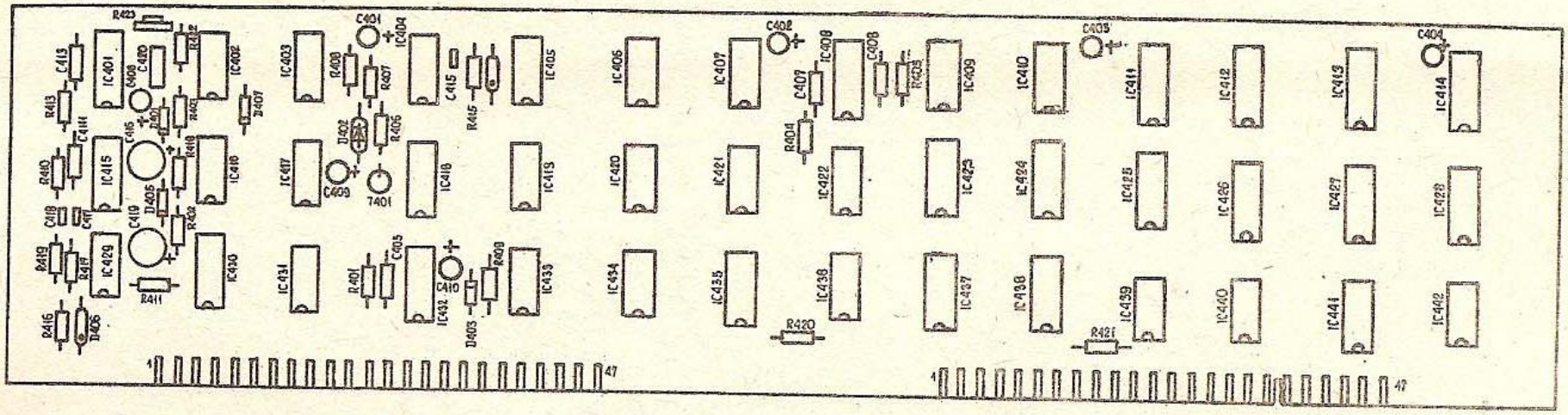

Nr karty zm.	Lit. zm.	Zm. nakład	Nazwisko	Podp.	Data	PŁYTKA PA		
Opracował			I. Kwaśnik			P.A.i A.P. „MERATRONIK"	Schemat ideowo-eksploatacyjny	OT-326
Sprawdził			B. Wągrowski		24.05.88			Ark. 86 Arsz 102
Zatwierdził								

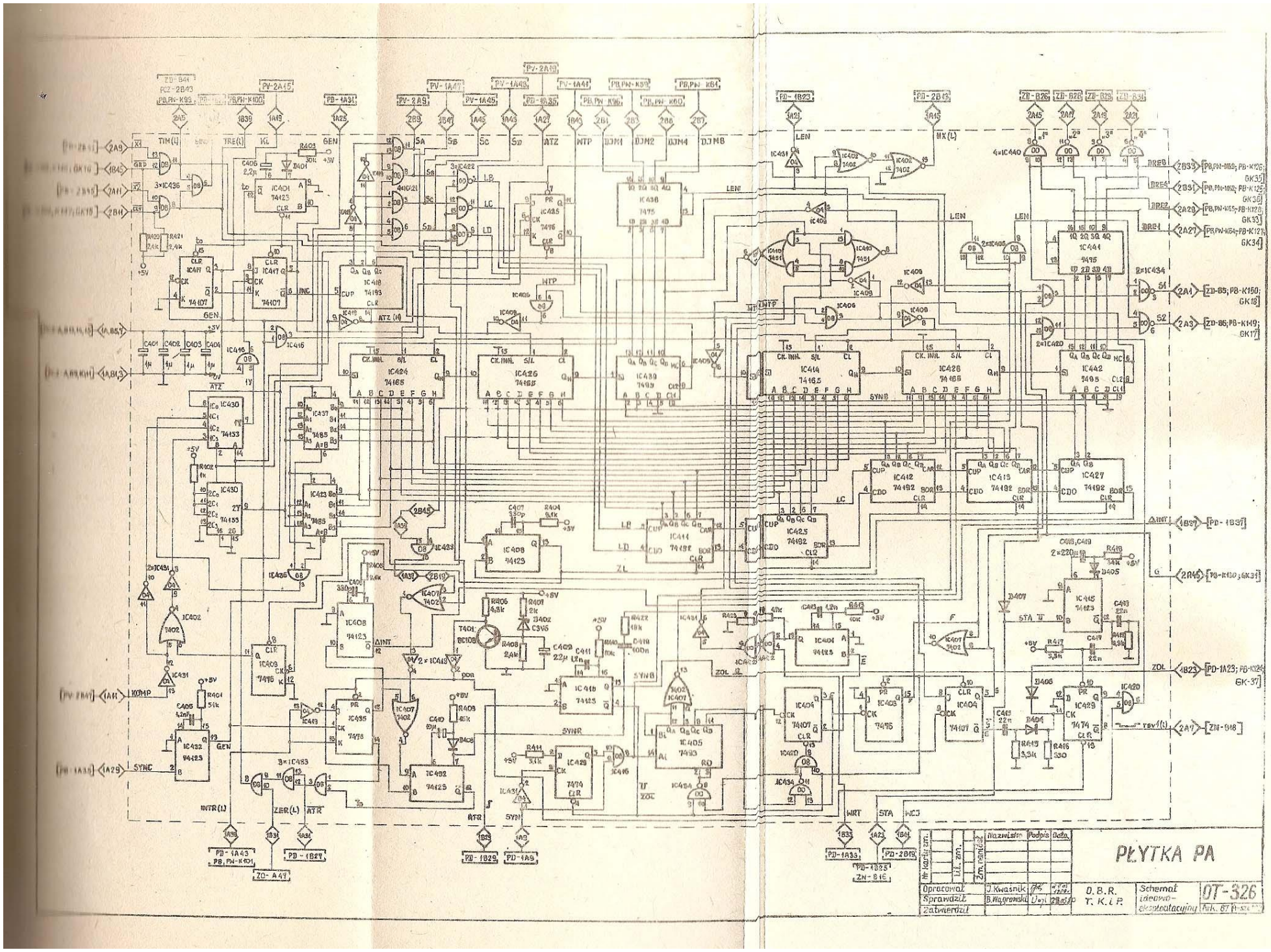
PŁYTKA PA
Opracował J. Kwaśnik
Sprawdził B. Wagrowski
Zatwierdził
O.B.R. T.K.I.P.
Schemat ideowo-eksploatacyjny
OT-326
Ark. 87

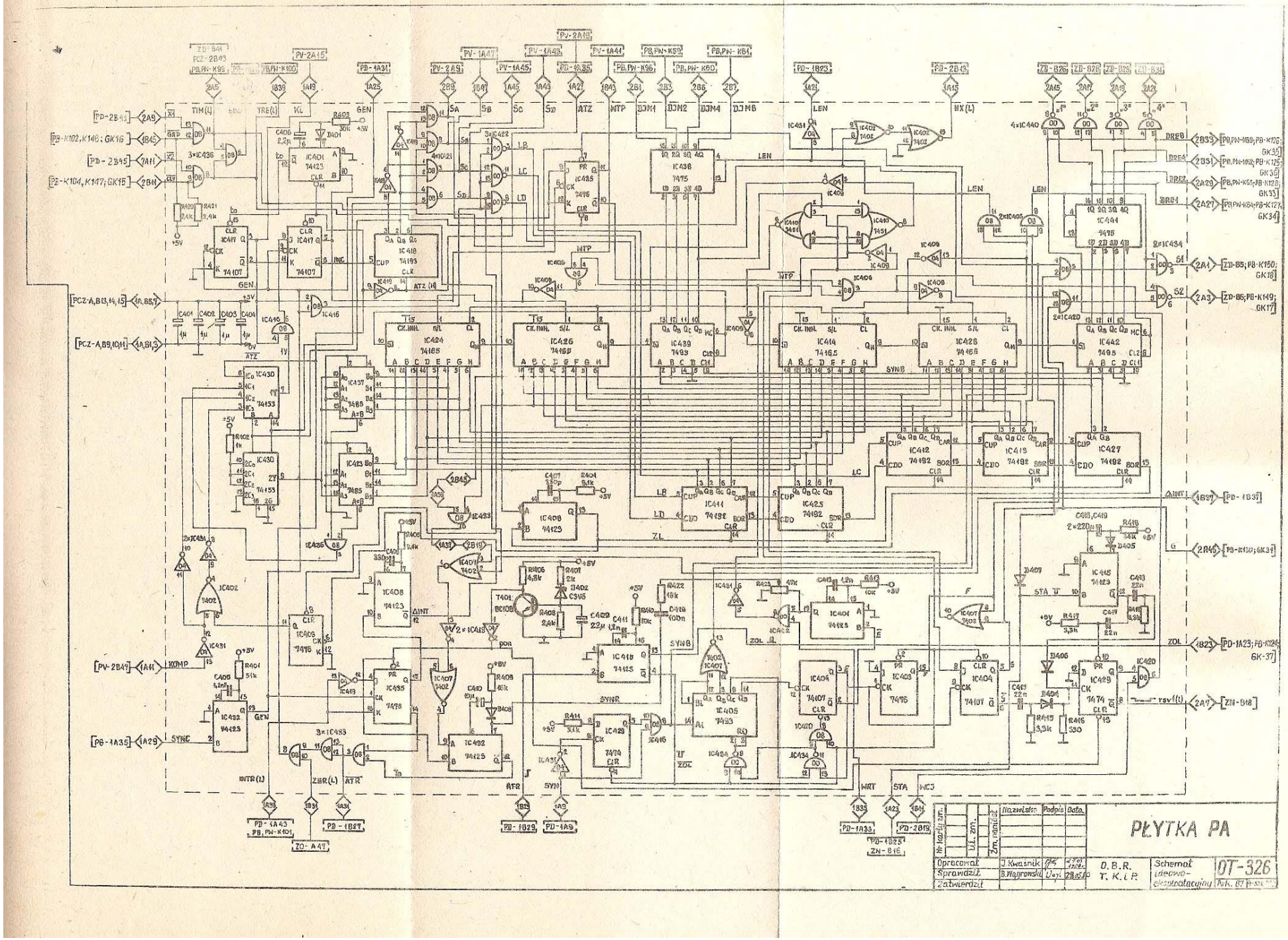
PŁYTKA PA
Nr karty zm.
Ul. zm.
Zm. nakład.
Nazwisko
Podpis
Data
Opracował
J. Kwaśnik
Sprawdził
B. Hagrowska
Zatwierdził
D.B.R.
T.K.I.P.
Schemat ideowo-eksploatacyjny
OT-326
Tek. 87 P-sc

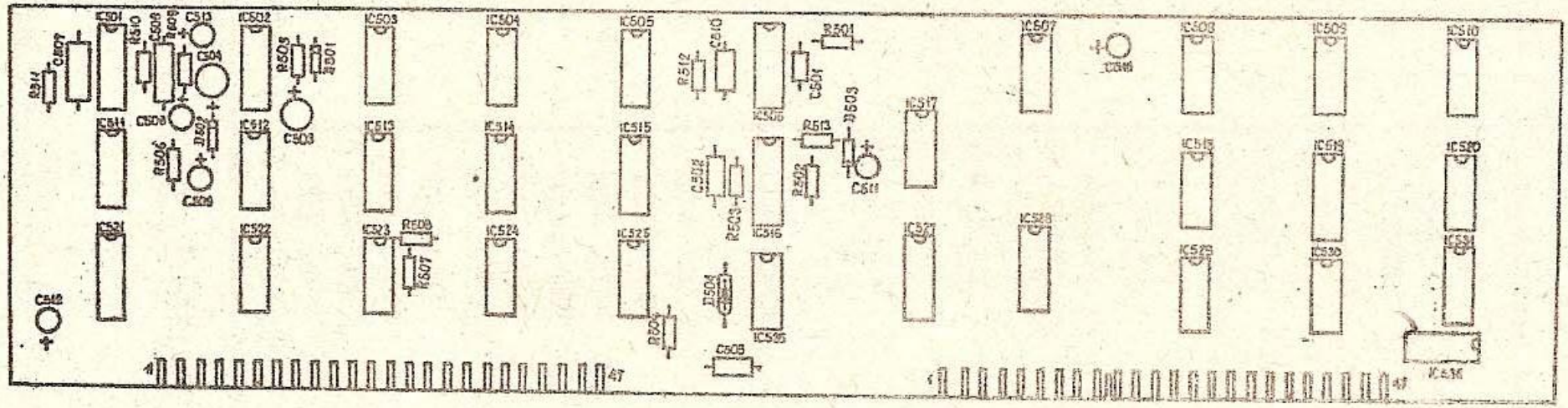

Nr karty zm.	Litr. zm.	Zm. nowych ark.	Nazwisko	Podp.	Data
Opracował			J. Kwaśnik		
Sprawdził			B. Nagrowski		
Zatwierdził					

PŁYTKA PD

P.A. i A.P „MERATRONIK"

Schemat ideowo-eksploatacyjny

OT-326

Ark. 31 Arkuszy 102

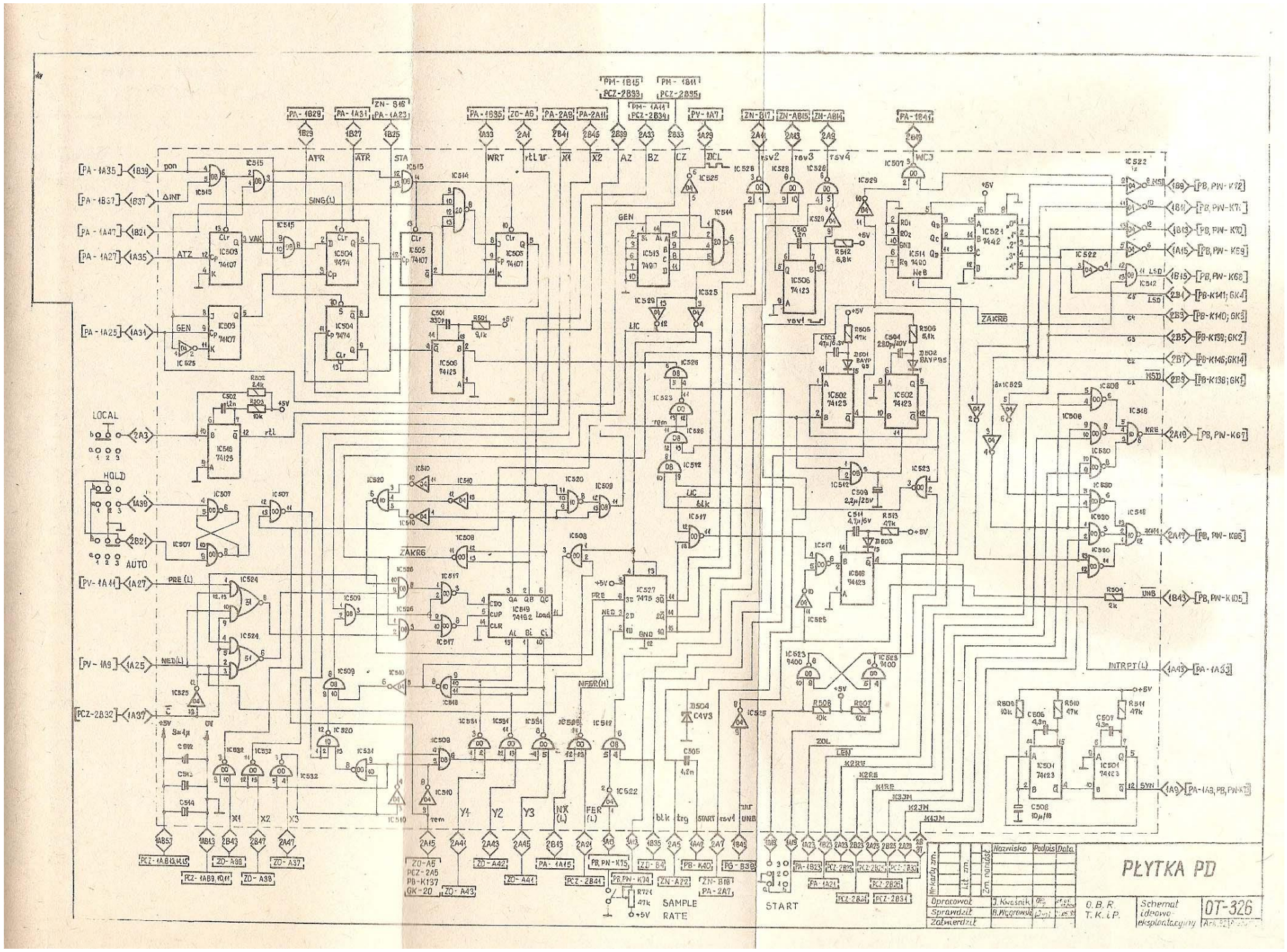
PLYTKA PD
OT-326
Schemat ideowo-eksploatacyjny
O.B.R. T.K. i P.
Opracował
Sprawdził
Zatwierdził
Nazwisko
Podpis
Data
Zm. nakład
Ark. zm.
Lit. zm.
Zm. narkuset
SAMPLE RATE
START
LOCAL
HOLD
AUTO
PA-1A35
PA-1B37
PA-1A47
PA-1A27
PA-1A25
PV-1A41
PV-1A9
PCZ-2B32
PB, PW-K72
PB, PW-K70
PB, PW-K69
PB, PW-K68
PB-K141; GK4
PB-K140; GK3
PB-K139; GK2
PB-K146; GK14
PB-K138; GK1
PB, PW-K67
PB, PW-K66
PB, PW-K105
INTRPT(L)
PA-1A33
PA-1A3, PB, PW-K1
IC501 74123
IC502 74123
IC503 74107
IC504 7474
IC505 74107
IC506 74123
IC507
IC508
IC509
IC510
IC511
IC512
IC513 7490
IC514 7490
IC515
IC516
IC517
IC518
IC519
IC520
IC521 7442
IC522
IC523 9400
IC524
IC525
IC526
IC527 7475
IC528
IC529
IC530
IC531
IC532
IC533
IC534
IC546 74125
IC549 74162
R502 2,4k
R503 10k
R504 2k
R505 47k
R506 5,6k
R507 10k
R508 10k
R509 10k
R510 47k
R511 47k
R512 6,8k
R513 47k
R501 9,1k
C501 330p
C502 12n
C503 47μ/6,3V
C504 280p/40V
C505 4,7n
C506 4,3n
C507 4,3n
C508 10μ/16
C509 2,2μ/25V
C510 12n
C511 4,7μ/6V
D501 BAYP 95
D502 BAYP95
D503
D504 C4V3
PCZ-2B33
PCZ-2B34
PCZ-2B35
PCZ-2B36
PCZ-2B37
PA-1B23
PA-1A24
PA-1A15
PB, PW-K75
PB, PW-K74
ZO-B4
ZN-A22
ZN-B18
PA-2A7
PB-K40
PG-B38
ZO-A5
PCZ-2A5
PB-K137
GK-20
ZO-A43
ZO-A42
ZO-A44
PA-1A15
PCZ-2B41
ZO-A37
ZO-A38
PCZ-1A8,13,14,15
PCZ-1A9,10,11
ZO-A39
PCZ-2B32

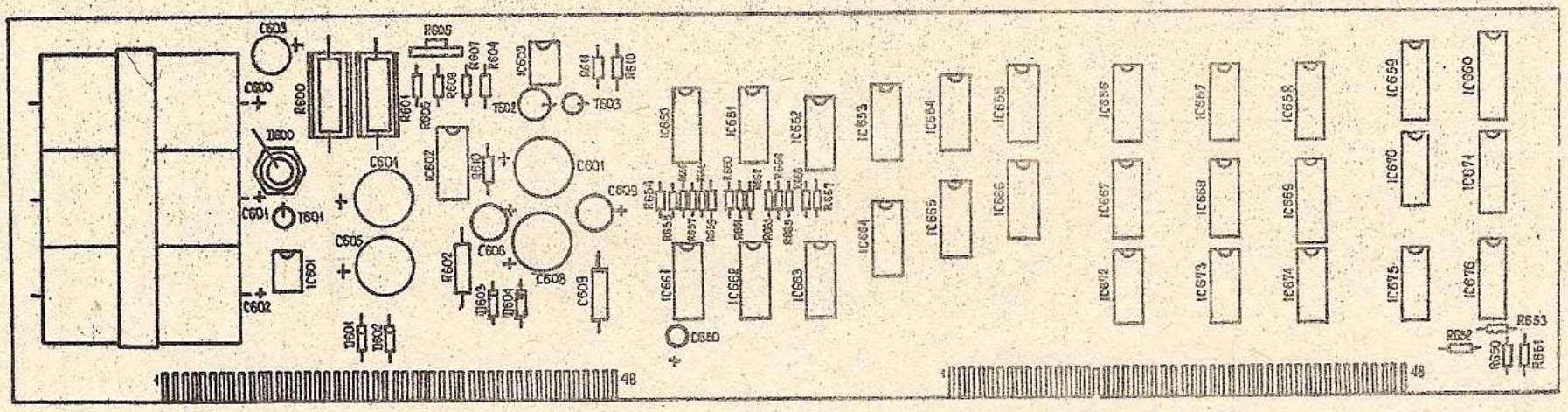

Nr karty zm.	Lit. zm.	Zm. nanlóż	Nazwisko	Podp	Data	PŁYTKA PCZ		
Opracował			J. Kwaśnik			P.A.I.A.P. „MERATRONIK"	Schemat ideowo-eksploatacyjny	OT-326
Sprawdził			R. Nagrowski					Ark. 96 Arszy 102
Zatwierdził								

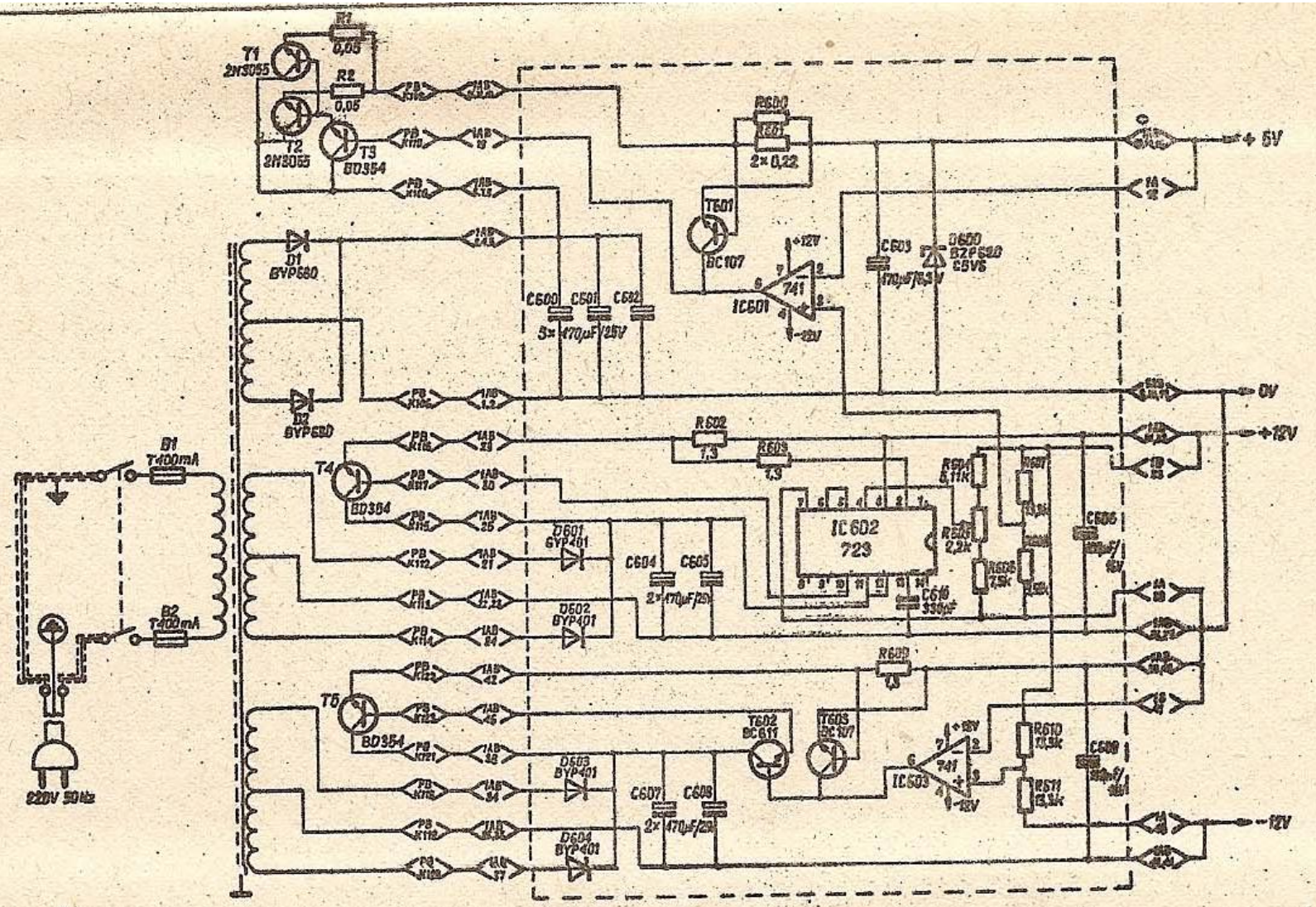

Nr karty zm.	Lit. zm.	Zm. nr/data	Nazwisko	Podpis	Data
Opracował			J. Kwaśnik		
Sprawdził			B. Wagrowski		
Zatwierdził					

PŁYTKA PCZ- zasilacz

P.A.i A.P. „MERATRONIK"

Schemat ideowo-eksploatacyjny

OT-326

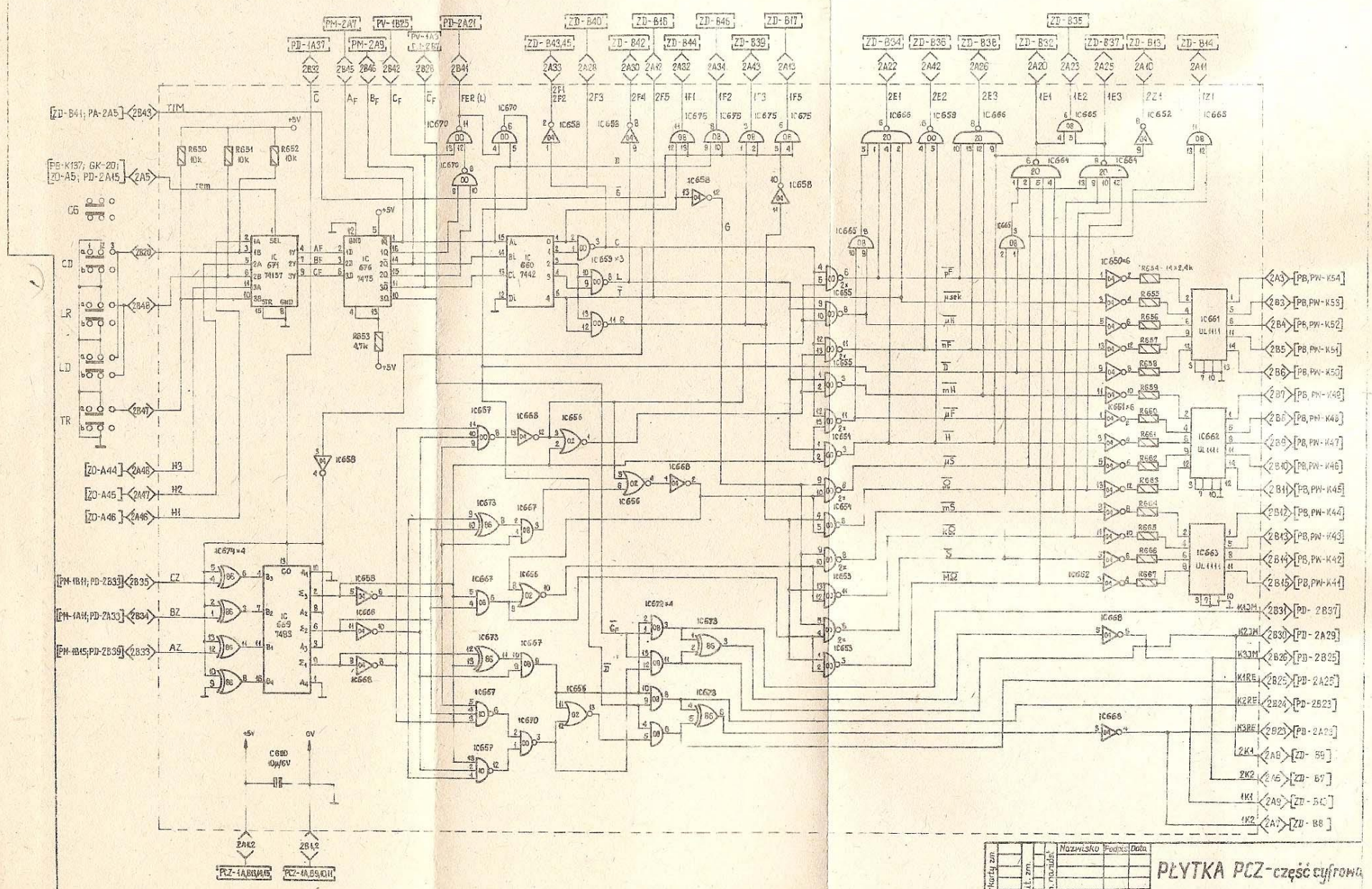
PM-2A7
PV-1B25
PD-2A21
PD-1A37
PM-2A9
ZD-B40
ZD-B16
ZD-B46
ZD-B17
ZD-B43,45
ZD-B42
ZD-B44
ZD-B39
ZD-B35
ZD-B34
ZD-B36
ZD-B38
ZD-B32
ZD-B37
ZD-B13
ZD-B14
[ZD-B41; PA-2A5]
[PB-K137; GK-20; ZD-A5; PD-2A15]
TIM
rem
CG
CD
LR
LD
TR
[ZD-A44]
[ZD-A45]
[ZD-A46]
H3
H2
H1
[PM-1B11; PD-2B33]
[PM-1A11; PD-2A33]
[PM-1B15; PD-2B39]
CZ
BZ
AZ
IC 671 74157
IC 676 7475
IC 660 7442
IC 669 7483
IC674×4
IC672×4
C680 10μ/6V
+5V
0V
2K2
2B1,2
PCZ-1A,B6,14,15
PCZ-1A,B5,10,11
PB,PW-K54
PB,PW-K55
PB,PW-K52
PB,PW-K51
PB,PW-K50
PB,PW-K49
PB,PW-K48
PB,PW-K47
PB,PW-K46
PB,PW-K45
PB,PW-K44
PB,PW-K43
PB,PW-K42
PB,PW-K41
PD-2B37
PD-2A29
PD-2B25
PD-2A25
PD-2B23
PD-2A23
ZD-59
ZD-67
ZD-50
ZD-68
PŁYTKA PCZ-część cyfrowa
Nazwisko
Podpis
Data
Opracował
J. Kwasnik
Sprawdził
B. Wojcierowski
Zatwierdził
O.B.R. T.K.L.P.
Schemat ideowo-eksploatacyjny
DT-326

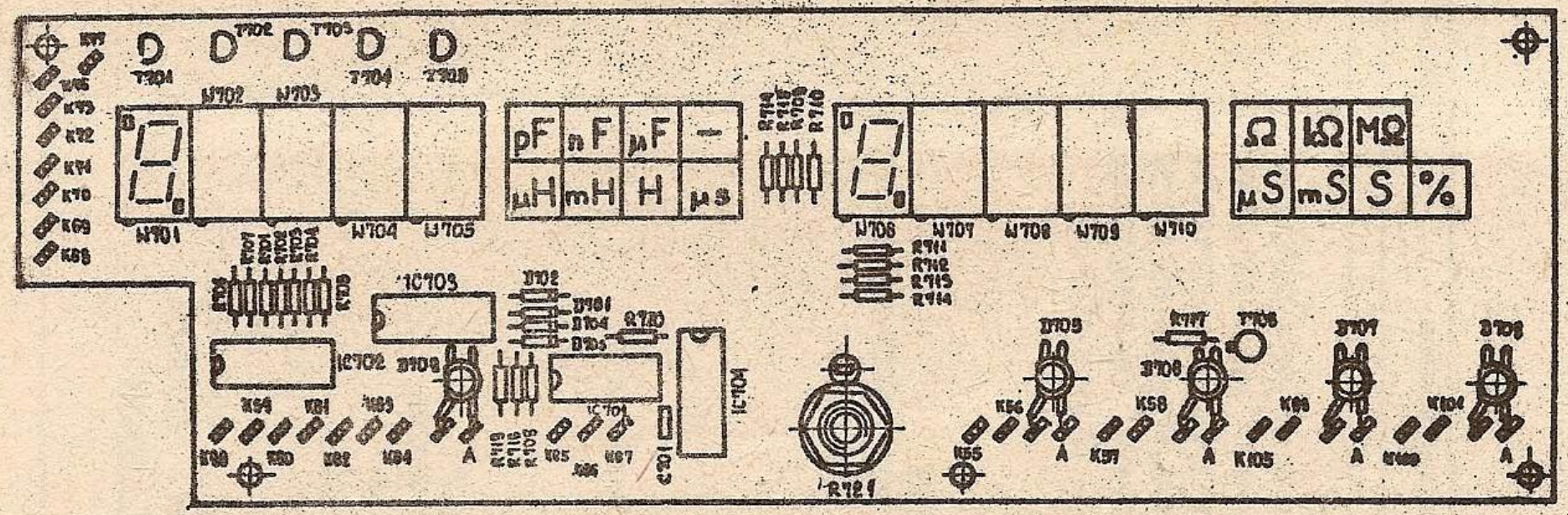

Nr karty zm.	Lit. zm.	Zm. nakład	Nazwisko	Podp.	Data	PŁYTKA PW		
Opracował			J. Kwaśnik			P.A.i A.R „MERATRONIK"	Schemat ideowo-eksploatacyjny	OT-326
Sprawdził			B. Wagrowski					Ark. 100 / A-szt 102
Zatwierdził								

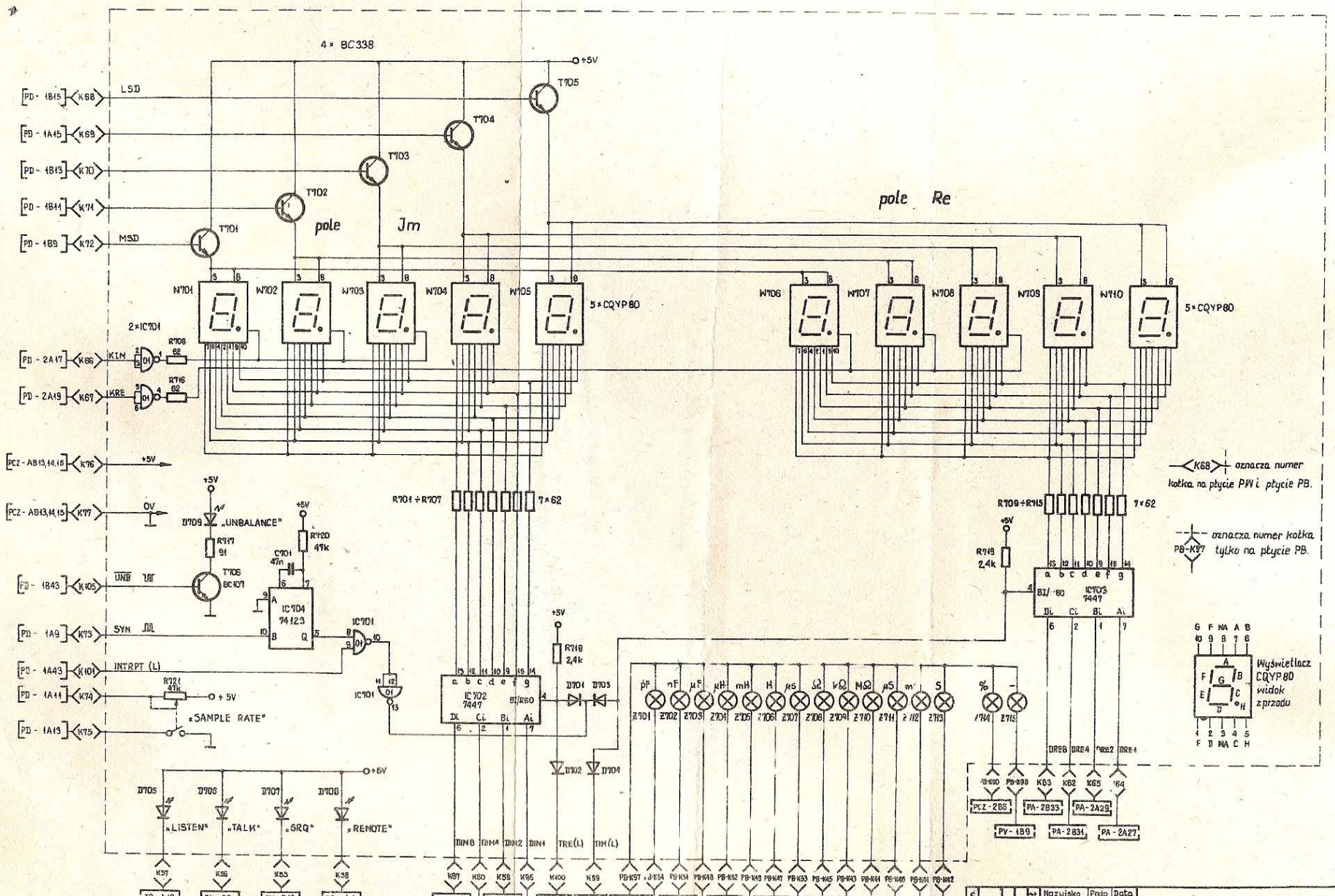
4 × BC338
+5V
LSD
MSD
T701
T702
T703
T704
T705
pole Jm
pole Re
W701
W702
W703
W704
W705
W706
W707
W708
W709
W710
5×CQYP80
2×IC701
KIN
KRE
R708 62
R716 62
+5V
0V
D709 „UNBALANCE"
R717 91
T706 BC107
UNB
SYN
INTRPT (L)
R721 47k
„SAMPLE RATE"
C701 47n
R720 47k
IC704 74123
IC701
R701 ÷ R707
7×62
IC702 7447
R718 2,4k
D701
D703
D702
D704
R709 ÷ R715
R719 2,4k
IC703 7447
Z701
Z702
Z703
Z704
Z705
Z706
Z707
Z708
Z709
Z710
Z711
Z712
Z713
Z714
Z715
D705 „LISTEN"
D706 „TALK"
D707 „SRQ"
D708 „REMOTE"
DIN8
DIN4
DIN2
DIN1
TRE(L)
TIN(L)
DRE8
DRE4
DRE2
DRE1
K68 oznacza numer kołka na płycie PW i płycie PB.
PB-K87 oznacza numer kołka tylko na płycie PB.
Wyświetlacz CQYP80 widok z przodu
PLYTKA PW
Opracował J. Kwaśnik
Sprawdził Bałcgrowski
Zatwierdził
O.B.R. T.K.I.P.
Schemat ideowo-eksploatacyjny
OT-326

5. PRZEZNACZENIE FUNKCJONALNE ELEMENTÓW REGULACYJNYCH I SYGNALIZACYJNYCH

5.1. Płyta przednia

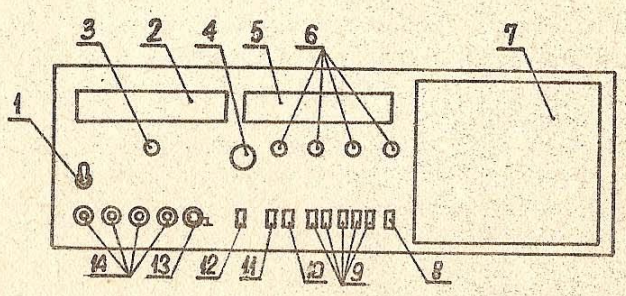

1. Wyłącznik zasilania
2. Pole odczytowe wartości składowej urojonej mierzonej impedancji /C ,L,Z/
3. Dioda świecąca "unbalace - niezrównoważenie" sygnalizująca niezrównoważenie układu mostkowego miernika.
4. Pokrętło płynnej regulacji czasu powtarzania pomiaru /Sample Rate - czas powtarzania/. Przy skręceniu pokrętła w lewo aż do zadziałania wyłącznika pomiar można wyzwalać przyciskiem ręcznym "start"
5. Pole odczytowe wartości składowej rzeczywistej mierzonej impedancji /G, R, D/
6. Diody świecące LISTEN, TALK, SRQ,REMOTE pokazujące stan przyrządu podczas pracy w systemie IEC 625.
7. Wnęka na wkładkę komparatora cyfrowego
8. Przycisk LOCAL - związany z pracą w systemie IEC625.
9. Przełącznik funkcji CG, CD, LR, LD, TR
10. Przełącznik "HOLD - TRZYMANIE ZAKRESU" utrzymywany jest trwale zakres uprzednio wybranego w pracy "auto"
11. Przełącznik AUTO - automatyczny wybór zakresu.

12. Ręczny przycisk startu pomiaru
13. Gniazdo masy.
14. Gniazda pomiarowe
    - Hc - zacisk prądowy wysokiej impedancji połączony z generatorem
    - HV - zacisk napięciowy wysokiej impedancji
    - LV - zacisk napięciowy niskiej impedancji
    - Lc - zacisk prądowy niskiej impedancji połączony z przetwornikiem I/U.

5.2. Płyta tylna

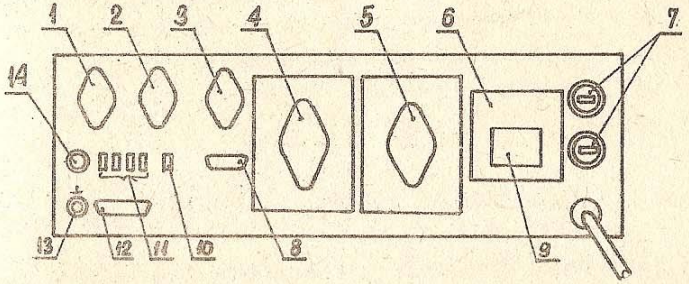

1. Tranzystor T.5 zasilania - 12V
2. Tranzystor T.4 zasilania +12V
3. Tranzystor T.3 zasilania 5V
4. Tranzystor T.2 zasilania 5V
5. Tranzystor T.1. zasilania 5V
6. Transformator sieciowy
7. Gniazda bezpieczników T400mA
8. Gniazdo sygnałów wyjściowych z komparatora
9. Tabliczka znamionowa
10. Przełącznik rodzaju pracy interfejsu
11. Interfejsowy adres przyrządu
12. Gniazdo sygnałów interfejsu
13. Gniazdo masy
14. Gniazdo zewnętrznego startu pomiaru.

3. DANE TECHNICZNE

3.1. Funkcje pomiarowe: CG, CD, LR, LD, TR.

3.2. Częstotliwość napięcia pomiarowego 1kHz ±0,5%.

3.3. Napięcie pomiarowe: 0 – 1V przy pomiarze /max.1,5V przy rozrównoważeniu/.

3.4. Pole odczytowe – dwa pola odczytowe 4 1/2 cyfry/max 20000/ dla zakresu najniższej impedancji pola odczytowe 3 1/2 cyfry /max.2000/

3.5. Pomiarowe układy zastępcze

- dla funkcji CG, CD – równoległy pięciopunktowy
- dla funkcji LR, LD – szeregowy pięciopunktowy

3.6. Liczba zakresów pomiarowych – 7.

3.7. Wybór zakresów – automatyczny, trzymanie zakresu, zdalny.

3.8. Wybór funkcji – ręczny, zdalny.

3.9. Wyzwalanie – automatyczne, ręczne, zdalne.

3.10. Czas powtarzania pomiaru: najkrótszy 0,7 ÷ 1,3s
najdłuższy 3 ÷ 5s

3.11. Szybkość pomiaru: około 1s przy 100% zmianie wartości.

3.12. Zakres i niedokładność pomiaru.

3.12.1. Pomiar pojemności C: zakres pomiaru 0,05pF÷200μF w siedmiu podzakresach.

Podzakres	0	1	2	3	4	5	6
Cz	100,00pF	1,0000nF	10,000nF	100,00nF	1,0000μF	10,000μF	100,0μF
Cx min /hold/	Co	Co	Co	Co	Co	Co	Co
Cx min /auto/	Co	180pF±5%	1,8nF±5%	18nF±5%	180nF±5%	1,8μF±5%	18μF±5%
Cx max /auto/	180pF±5%	1,8nF±5%	18nF±5%	180nF±5%	1,8μF±5%	18μF±5%	200μF

- niedokładność pomiaru na poszczególnych podzakresach

1,2,3,4 $\pm 0{,}2\%\ Cx \pm 0{,}02\%\ Cz \pm 0{,}005^{Cx}/^{o}C \pm 0{,}0005^{Cz}/^{o}C \pm 0{,}2\%^{Dx}/Dz$

0 i 5 $\pm 0{,}3\%\ Cx \pm 0{,}02\%\ Cz \pm 0{,}005^{Cx}/^{o}C \pm 0{,}0005^{Cz}/^{o}C \pm 0{,}2\%^{Dx}/Dz$

6 $\pm 1\%\ Cx \pm 0{,}2\%\ Cz \pm 0{,}005^{Cx}/^{o}C \pm 0{,}0005^{Cz}/^{o}C \pm 0{,}2\%^{Dz}/Dz$

temperatura odniesienia to = 23°C

3.12.2. Pomiar indukcyjności L: zakres pomiaru: 1μH÷200H w siedmiu podzakresach:

Podzakres	0	1	2	3	4	5	6
Lz	100,00H	10,000H	1,0000H	100,00mH	10,000mH	1,0000mH	100,0μH
Lx min /hold/	Lzw	Lzw	Lzw	Lzw	Lzw	Lzw	1μH
Lx min /auto/	18H	1,8H	0,18H	18mH	1,8mH	0,18mH	1μH
Lx max /auto/	200H	18H	1,8H	180mH	18mH	1,8mH	180μH

- niedokładność pomiaru na poszczególnych podzakresach:

1,2,3,4 $\pm 0{,}2\%\ Lx \pm 0{,}02\%\ Lz \pm 0{,}005^{Lx}/^{o}C \pm 0{,}0005^{Lz}/^{o}C \pm 0{,}2\%^{Dx}/Dz$

0 i 5 $\pm 0{,}3\%\ Lx \pm 0{,}02\%\ Lz \pm 0{,}005^{Lx}/^{o}C \pm 0{,}0005^{Lx}/^{o}C \pm 0{,}2\%^{Dx}/Dz$

6 $\pm 1\%\ Lx \pm 0{,}2\%\ Lz \pm 0{,}005^{Lx}/^{o}C \pm 0{,}0005^{Lz}/^{o}C \pm 0{,}2\%^{Dx}/Dz$

temperatura odniesienia to = 23°C

3.12.3. Pomiar rezystancji R: zakres pomiaru 0,01Ω÷2MΩ w siedmiu podzakresach:

Podzakres	0	1	2	3	4	5	6
Rz	1,0000MΩ	100,00kΩ	10,000kΩ	1,0000kΩ	100,00Ω	10,000Ω	1,0000Ω
Rx min /hold/	Rzw	Rzw	Rzw	Rzw	Rzw	Rzw	0,01Ω
Rx min /auto/	0,11MΩ	11kΩ	1,1kΩ	0,11kΩ	11Ω	1,1Ω	0,01Ω
Rx max /auto/	2MΩ	110kΩ	11kΩ	1,1kΩ	110Ω	11Ω	1,1Ω

- niedokładność pomiaru na poszczególnych podzakresach:

1,2,3,4 $\pm 0,1\% Rx \pm 0,02\% Rs \pm 0,005\% {}^{Rx}/_{^oC} \pm 0,0005\% {}^{Rx}/_{^oC} \pm 0,2\% {}^{Dx}/_{Ds}$

0 i 5 $\pm 0,2\% Rx \pm 0,02\% Rz \pm 0,005\% {}^{Rx}/_{^oC} \pm 0,0005\% {}^{Rz}/_{^oC} \pm 0,2\% {}^{Dz}/_{Dz}$

6 $\pm 1\% Rx \pm 0,2\% Rz \quad \pm 0,005\% {}^{Rx}/_{^oC} \pm 0,0005\% {}^{Rx}/_{^oC} \pm 0,2\% {}^{Dx}/_{Dz}$

temperatura odniesienia to = 23°C

3.12.4. Pomiar przewodności G: zakres pomiaru: 0,2nS÷2S w siedmiu podzakresach:

Podzakres	0	1	2	3	4	5	6
Gz	1,0000µS	10,000µS	100,00µS	1,0000mS	10,000mS	100,00mS	1,000S
Gx min /hold/	Go	Go	Go	Go	Go	Go	Go
Gx min /auto/	Go	1,1µS	11µS	0,11mS	1,1mS	11mS	0,11s
Gx max /auto/	1,1µS	11µS	110µS	1,1mS	11mS	110mS	2S

- niedokładność pomiaru na poszczególnych podzakresach:

1,2,3,4 $\pm 0,1\% Gx \pm 0,02\% Gz \pm 0,005\% {}^{Gx}/_{^oC} \pm 0,0005\% {}^{Gz}/_{^oC} \pm 0,2\% {}^{Gx}/_{Gz}$

0 i 5 $\pm 0,2\% Gx \pm 0,02\% Gz \pm 0,005\% {}^{Gx}/_{^oC} \pm 0,0005\% {}^{Gz}/_{^oC} \pm 0,2\% {}^{Gx}/_{Gz}$

6 $\pm 1\% Gx \quad \pm 0,2\% Gz \quad \pm 0,005\% {}^{Gx}/_{^oC} \pm 0,0005\% {}^{Gz}/_{^oC} \pm 0,2\% {}^{Gx}/_{Gz}$

temperatura odniesienia to=23°C

3.12.5. Pomiar współczynnika strat D /tgδ /

- zakres pomiaru: $\pm 0,01\% \div 200,00\%$
- niedokładność pomiaru: $\pm 1\% \pm 0,03\% \pm 0,03\% \frac{Cz}{Cx} \pm 0,05\% /^oC$
- temperatura odniesienia 23°C

3.12.6. Pomiar stałej czasu rezystorów τ

-zakres pomiaru: -200,00us ÷ +200,00us

-niedokładność pomiaru: $\pm 1\% \tau x \pm 0,03\% \tau z \pm 0,03\% {}^{Rz}/_{Rx}$

3.13. Zasilanie: 220V±10%, 50Hz±5%, 70VA

3.14. Wymiary: 438 x 140 x 350mm

3.15. Masa: ok.10 kg

3.16. WYPOSAŻENIE DODATKOWE/sprzedawane na dodatkowe zamówienie za oddzielną opłatą/

3.16.1. Interfejs IEC 625

Pracę w systemie IEC 625 zapewniają 3 dodatkowe płytki /ZO,ZN,ZDZ/wkładane do wnętrza przyrządu.
Funkcje interfejsowe: AH1, L3, RL1, DC1, DT1, T5, SH1, SR1.

3.16.2. Komparator cyfrowy

Zbudowany z czterech pięciosegmentowych nastawników /po dwa dla każdego pola odczytowego/w formie wkładki do Miernika E-318.

Ustawiona górna i dolna granica komparacji.

Zakres komparacji: 0000 - 19999

Szybkość komparacji 5ms

Informacja świetlna: HI, GO, LO na płycie przedniej.

Sygnał TTL na gnieździe komparatora na płycie tylnej przyrządu. Sygnał poprzez gniazdo interfejsu.

3.17. Znamionowe warunki pracy

Przyrząd pracuje poprawnie w zakresie temperatur od 5°C do 40°C i wilgotności względnej do 80% przy temperaturze +30°C.

3.18. Przechowywanie i transport.

Przechowywać w pomieszczeniach krytych w środowisku nieagresywnym. Transport przyrządu może odbywać się drogą lądową, wodną i powietrzną.